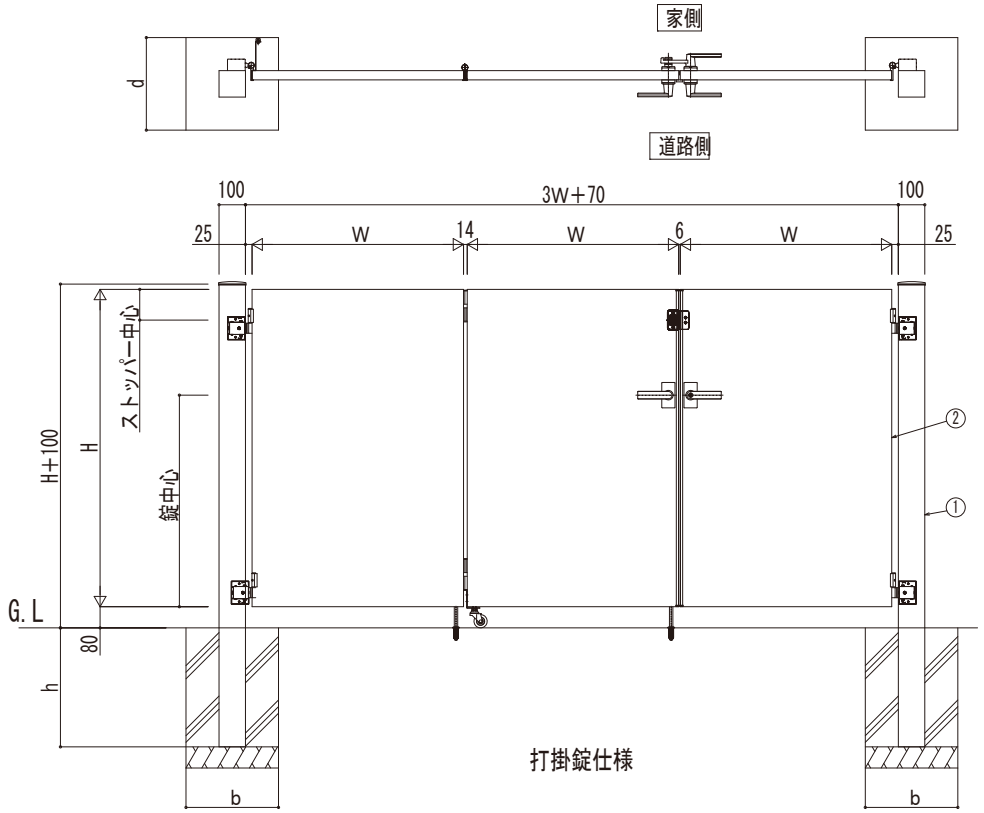

打掛錠仕様

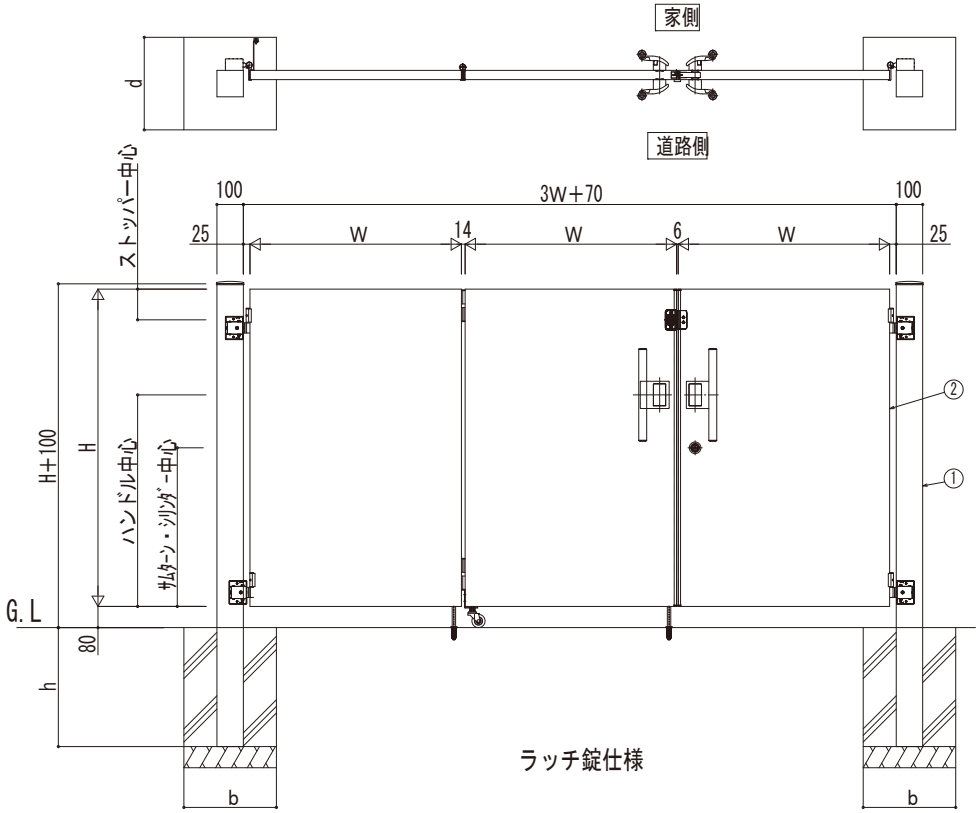

ラッチ錠仕様

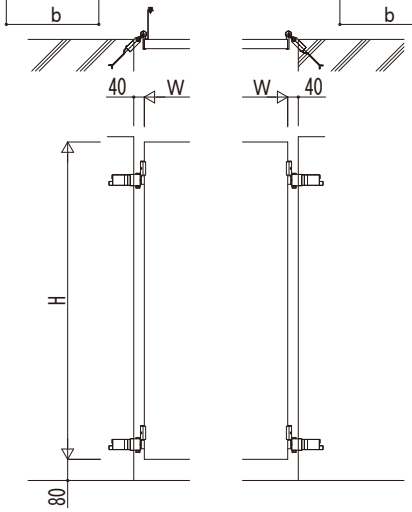

埋込金具納まり
吊元部

■規格一覧

○：設定あり
－：設定なし

	W（扉幅）[mm]	
H(扉高さ)[mm]	800	900
1000	○	○
1200	○	○

H(扉高さ)[mm]	門柱高さ[mm]	錠・ハンドル中心[mm]	ｻﾑﾀｰﾝ・ｼﾘﾝﾀﾞｰ中心[mm]	ストッパー中心[mm]
1000	1100	800	600	94
1200	1300			

シンプレオ門扉TB4型の錠中心は700、ストッパー中心は67.5とする。

■基礎サイズ一覧（参考）

独立基礎（長期地耐力：100kN/m²）			
門柱	h[mm]	b[mm]	d[mm]
100角	450	350	350

■主要部材材質一覧

主要部材	材質	表面処理
① 門柱	アルミニウム合金　押出形材	陽極酸化塗装複合被膜
② 門扉本体	アルミニウム合金　押出形材	陽極酸化塗装複合被膜

変更記事	設計監理 殿	工事名 工事	照査	担当	作図	尺度	御承認印 年 月 日	図番
	施工 殿	図面内容 戸建住宅向け 手動錠付シンプレオ門扉 門柱式(100角)/埋込金具式 3枚折戸 納まり仕様別門扉姿図						通し図番

YKK ap ® 施工-A1