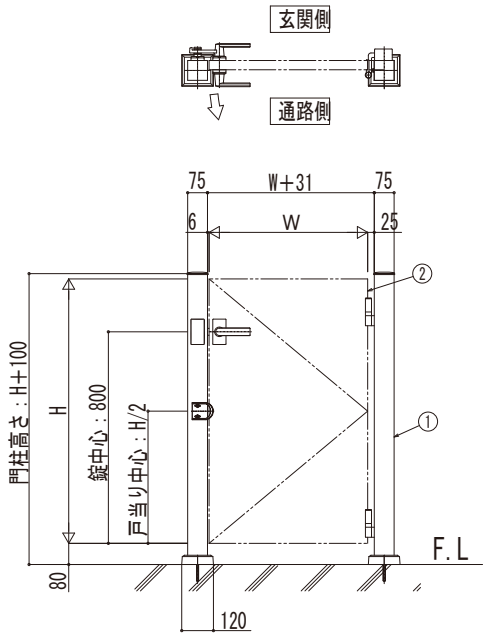

■規格一覧

○：設定あり（門柱75角）
－：設定なし

	W（扉幅）[mm]			
H(扉高さ)[mm]	600	700	800	900
1000	○	○	○	○
1200	○	○	○	○

H(扉高さ)[mm]	門柱高さ[mm]	錠中心[mm]
1000	1100	800
1200	1300	

■主要部材材質一覧

主要部材	材質	表面処理
① 柱	アルミニウム合金　押出形材	陽極酸化塗装複合被膜
② 扉	アルミニウム合金　押出形材	陽極酸化塗装複合被膜

変更記事	設計監理 殿	工事名 工事	照査	担当	作図	尺度	御承認印	図番
	施工 殿	図面内容 マンション向けポーチ門扉 シンプレオ門扉 門柱式(自立) 片開き 外開き 納まり仕様別門扉姿図					年 月 日	通し図番

YKK ap ® 施工-A1