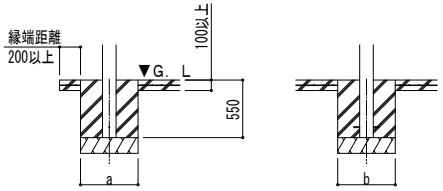

土間コンクリート考慮基礎の場合

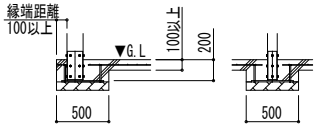

イージープレートの場合

■姿図

■基礎配置図

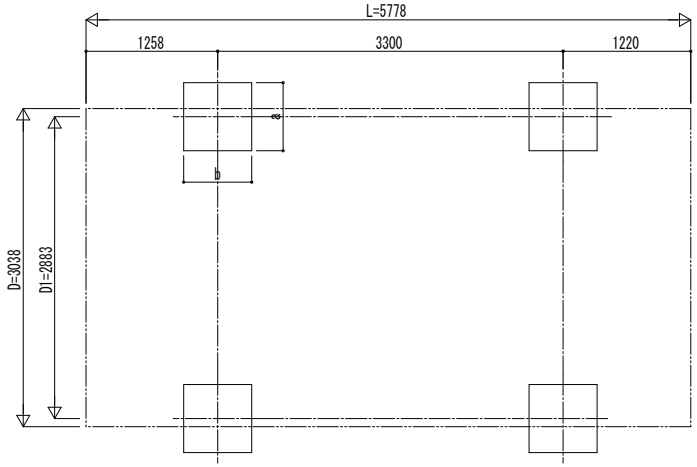

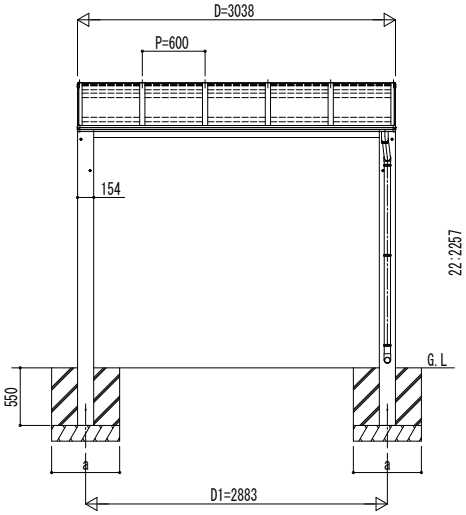

独立基礎の場合

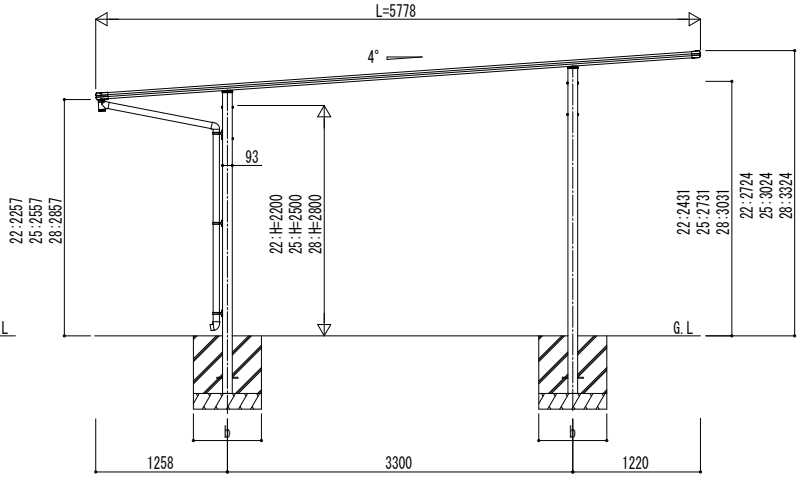

■基礎寸法表

サイドパネル無							
間口呼称	奥行呼称	独立基礎			土間コンクリート考慮基礎		
		地耐力(kN/㎡)			地耐力(kN/㎡)		
		30	50	100	30	50	100
		a・b	a・b	a・b	a・b	a・b	a・b
30	57	650	650	650	500	500	500

サイドパネル有							
間口呼称	奥行呼称	独立基礎			土間コンクリート考慮基礎		
		地耐力(kN/㎡)			地耐力(kN/㎡)		
		30	50	100	30	50	100
		a・b	a・b	a・b	a・b	a・b	a・b
30	57	1050	900	700	500	500	500

変更記事	設計監理 殿	工事名 工事	照査	担当	作図	尺度	御承認印 年 月 日	図番
	施工 殿	図面内容 カーポート エフルージュ FIRST 600タイプ 1台用（4本柱） 単体セット 姿図 57-30						通し図番

YKK ap ® 施工-A1