■基礎断面図

●土間コンクリート同時施工基礎の場合

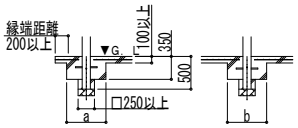

●土間コンクリート考慮基礎の場合

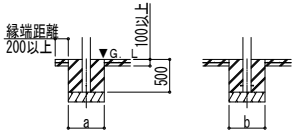

●イージープレートの場合

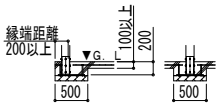

■基礎配置図

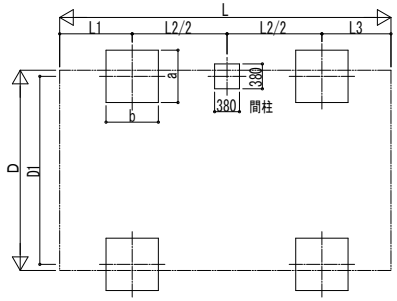

■姿図

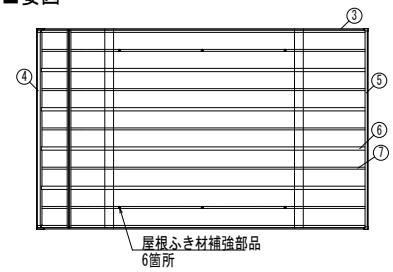

■基礎寸法表

間口呼称	奥行呼称	サイドパネル有 独立基礎 地耐力[kN/㎡] 30	50	100	土間コンクリート考慮基礎 地耐力[kN/㎡] 30	50	100	土間コンクリート同時施工基礎 地耐力[kN/㎡] 30	50	100
		a・b	a・b	a・b	a・b	a・b	a・b	a・b	a・b	a・b
30	51	770	660	460	450	450	450	470	450	450
	54	790	690	490	460	460	460	490	470	470
	57	820	720	520	480	480	480	510	500	500

■土間同時施工基礎アンカー本数表

間口 奥行呼称	アンカー 本数
全サイズ	2

・柱1本あたり

■製品寸法表

間口呼称	奥行呼称	高さ呼称	D	D1	L	L1	L2	L3	P	H	H1	H2	H3
30	51	24	3060	2873	5065	1109	2900	1056	600	2355	2464	2558	2894
	54				5413	1183	3100	1130			2459	2572	2914
	57				5781	1267	3300	1214			2453	2586	2933

・H=2500(H=2800)の場合、H,H1,H2,H3は145(445)足した寸法にしてください。

■サイドパネル寸法表

	サイドパネル呼称	本体奥行呼称	本体高さ呼称	梁高さ	L	Ls	Ls1	Ls2	Ls3	H	Hs	H4
1段タイプ	51-09	51	24	170	5065	5052	1102	2900	1050	2355	937	1848
	57-09	57			5781	5768	1260	3300	1208		937	1887
2段タイプ	51-18	51			5065	5052	1102	2900	1050		1774	1011
	57-18	57			5781	5768	1260	3300	1208		1774	1050
	51-20	51			5065	5052	1102	2900	1050		1974	811
	57-20	57			5781	5768	1260	3300	1208		1974	850
3段タイプ	51-26	51			5065	5052	1102	2900	1050		2611	174
	57-26	57			5781	5768	1260	3300	1208		2611	213
	51-30※	51	28※		5065	5052	1102	2900	1050	2800※	3011	219
	57-30※	57			5781	5768	1260	3300	1208		3011	258

・H=2500mm(H=2800mm)の場合、H4は145(445)足した寸法にしてください。
※3段タイプのサイドパネルH30は、本体H28のみの設定です。

■主要部材材質一覧

主要部材	材質	表面処理
①柱	アルミニウム合金 押出形材	陽極酸化塗装複合被膜
②梁	アルミニウム合金 押出形材	陽極酸化塗装複合被膜
③側枠	アルミニウム合金 押出形材	陽極酸化塗装複合被膜 オレフィン系樹脂 化粧シート貼り
④前枠	アルミニウム合金 押出形材	陽極酸化塗装複合被膜 オレフィン系樹脂 化粧シート貼り
⑤後枠	アルミニウム合金 押出形材	陽極酸化塗装複合被膜 オレフィン系樹脂 化粧シート貼り
⑥垂木	アルミニウム合金 押出形材	陽極酸化塗装複合被膜
⑦補助垂木	アルミニウム合金 押出形材	陽極酸化塗装複合被膜
⑧間柱	アルミニウム合金 押出形材	陽極酸化塗装複合被膜
⑨サイドパネル側枠	アルミニウム合金 押出形材	陽極酸化塗装複合被膜
⑩サイドパネルたて材	アルミニウム合金 押出形材	陽極酸化塗装複合被膜
⑪サイドパネル上枠	アルミニウム合金 押出形材	陽極酸化塗装複合被膜
⑫サイドパネル中桟	アルミニウム合金 押出形材	陽極酸化塗装複合被膜
⑬サイドパネル下枠	アルミニウム合金 押出形材	陽極酸化塗装複合被膜

D：間口
D1：柱芯々(間口方向)
L：奥行
L1：柱芯～屋根端部(水下側)
L2：柱芯々(奥行方向)
L3：柱芯～屋根端部(水上側)
Ls1：柱芯～サイドパネル端部(水下側)
Ls2：柱芯々(奥行方向)
Ls3：柱芯～サイドパネル端部(水上側)
Ls：サイドパネル長さ
P：垂木ピッチ
H：高さ（G.L～梁下(水下側)）
H1：G.L～屋根下端(水下側)
H2：G.L～梁下(水上側)
H3：G.L～屋根上端(水上側)
H4：G.L～サイドパネル下端
Hs：サイドパネル高さ
a：基礎（間口方向）
b：基礎（奥行方向）

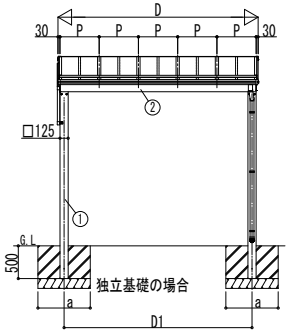

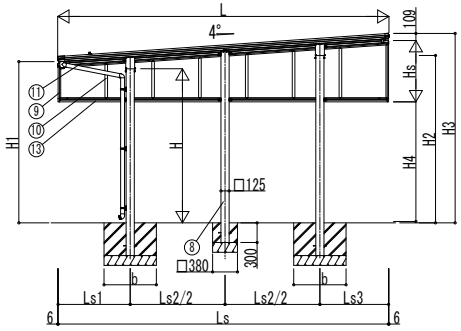

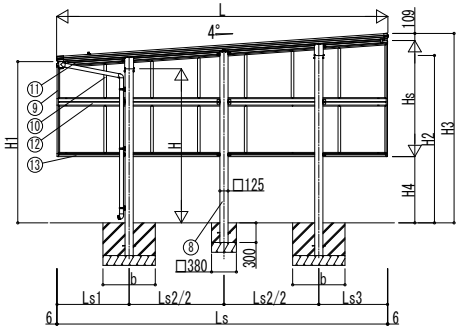

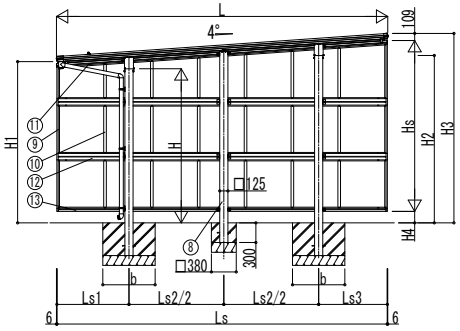

変更記事	設計監理 殿	工事名 工事	照査	担当	作図	尺度	御承認印 年 月 日	図番
	施工 殿	図面内容 カーポート エフルージュ 1500タイプ 1台用 単体セット サイドパネル 納まり図						通し図番

YKK ap ® 施工-A1