■姿図

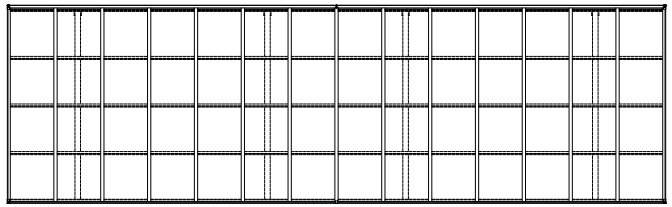

■基礎配置図

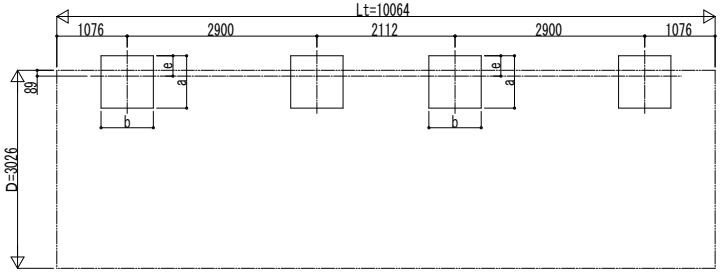

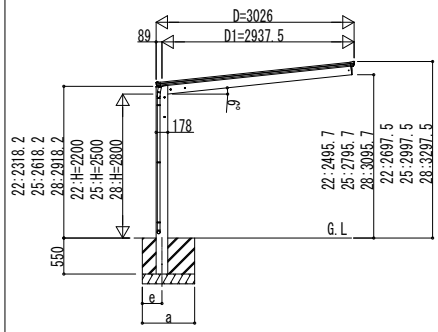

独立基礎の場合

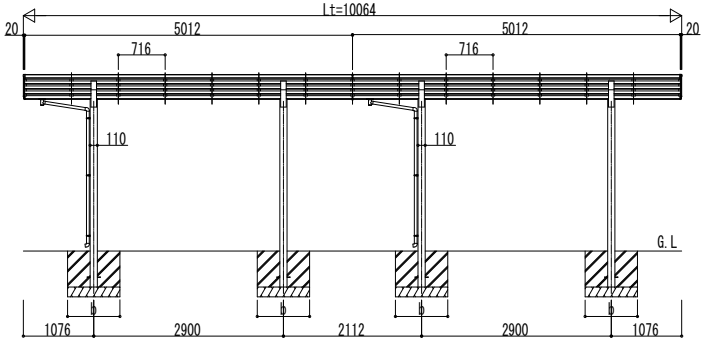

■基礎寸法表

間口呼称	奥行呼称	独立基礎						土間コンクリート考慮基礎					
		地耐力(kN/㎡)						地耐力(kN/㎡)					
		30		50		100		30		50		100	
		a・b	e	a・b	e	a・b	e	a・b	e	a・b	e	a・b	e
30	51+51	1250	300	1150	300	1000	300	650	325	600	300	550	275

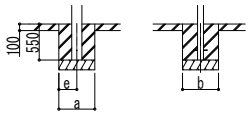

土間コンクリート考慮基礎の場合

変更記事	設計監理 殿	工事名 工事	照査	担当	作図	尺度	御承認印	図番
	施工 殿	図面内容 カーポート エフルージュ FIRST 600タイプ 1台用 奥行連結セット 姿図 51・51-30					年 月 日	通し図番

YKK ap ® 施工-A1