■姿図

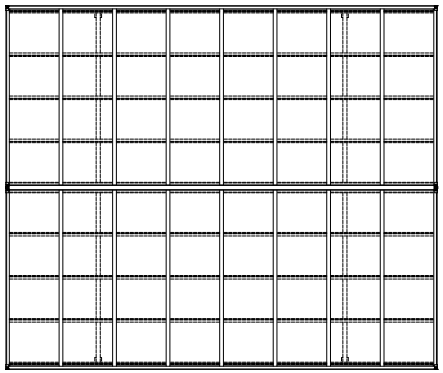

■基礎配置図

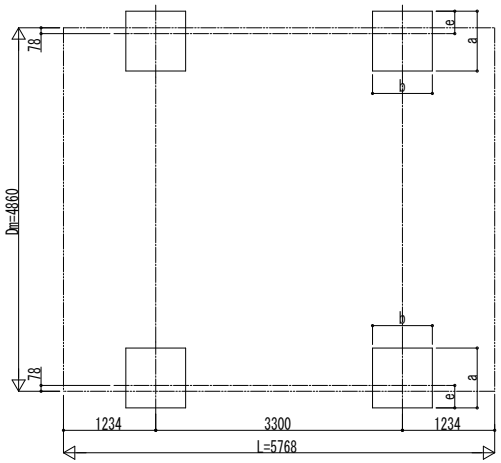

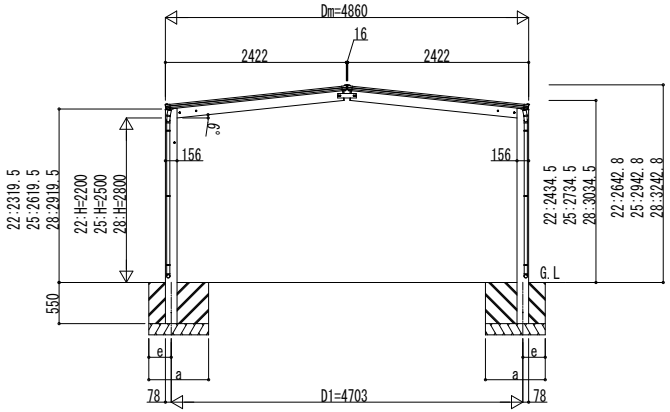

独立基礎の場合

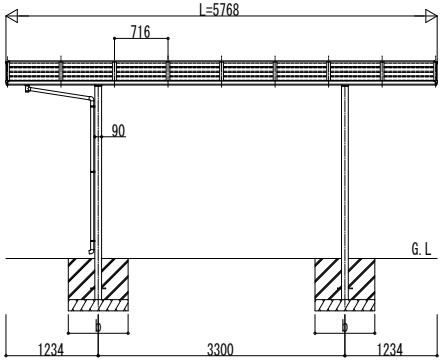

■基礎寸法表

間口呼称	奥行呼称	独立基礎 地耐力(kN/㎡) 30 a・b	30 e	50 a・b	50 e	100 a・b	100 e	土間コンクリート考慮基礎 地耐力(kN/㎡) 30 a・b	30 e	50 a・b	50 e	100 a・b	100 e
24+24	57	1150	300	1050	300	900	300	600	300	500	250	500	250

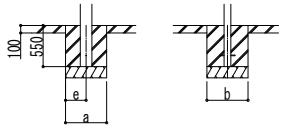

土間コンクリート考慮基礎の場合

変更記事	設計監理 殿	工事名 工事	照査	担当	作図	尺度	御承認印	図番
	施工 殿	図面内容 カーポート エフルージュ FIRST 600タイプ 1台用 M合掌セット 姿図 57-24・24					年 月 日	通し図番

YKK ap ® 施工-A1