■姿図

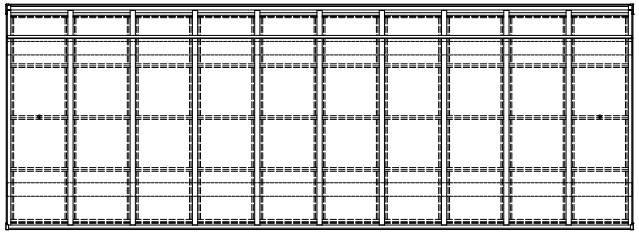

■基礎配置図

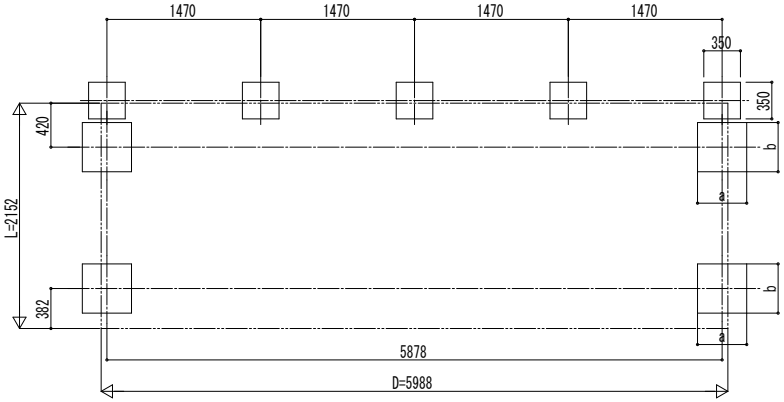

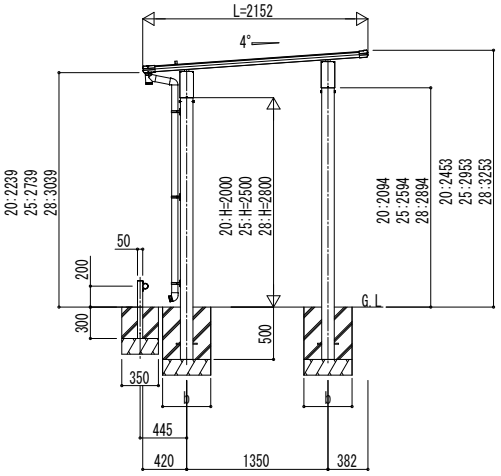

独立基礎の場合

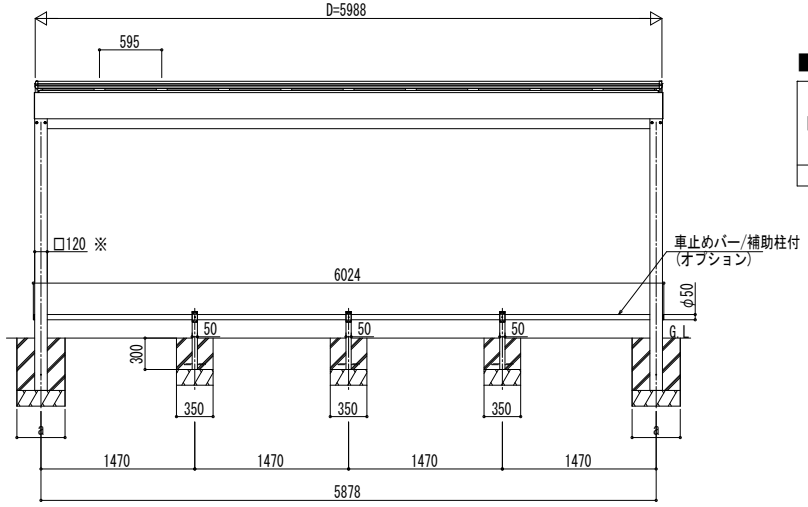

※H=2800の場合、□130

■基礎寸法表

間口呼称	奥行呼称	独立基礎			土間コンクリート考慮基礎		
		地耐力(kN/㎡)			地耐力(kN/㎡)		
		30	50	100	30	50	100
		a・b	a・b	a・b	a・b	a・b	a・b
60	21	800	700	450	800	700	450

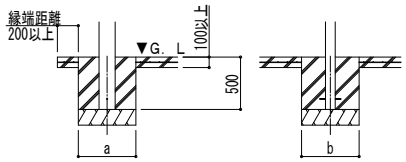

●土間コンクリート考慮基礎の場合

変更記事	設計監理 殿	工事名 工事	照査	担当	作図	尺度	御承認印 年 月 日	図番
	施工 殿	図面内容 サイクルポート エフルージュ FIRST ミニ 4500タイプ 単体セット 姿図 21-60						通し図番

YKK ap ® 施工-A 1