■基礎配置図

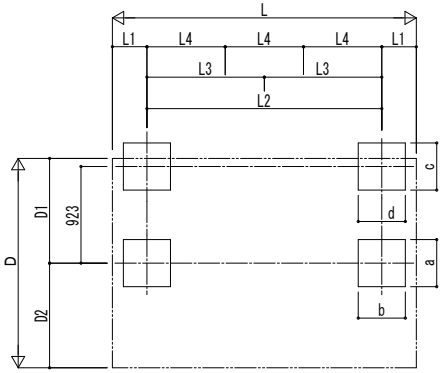

■基礎寸法表

間口呼称	奥行呼称	独立基礎						土間コンクリート考慮基礎					
		地耐力(kN/㎡)						地耐力(kN/㎡)					
		30		50		100		30		50		100	
		a・b	c・d	a・b	c・d	a・b	c・d	a・b	c・d	a・b	c・d	a・b	c・d
20	22	450	300	400	300	400	300	350	300	350	300	350	300
	29	550		450		450							
	43	650	350	550	350	550	350						
	51	700		600		600							
	57	800		650		650							

■製品寸法表

間口呼称	奥行呼称	高さ呼称	D	D1	D2	L	L1	L2	L3	L4	Ls	H	H1	H2	H3	H4
20	22	20	1999	1000	999	2188	330	1528	-	-	2188	2000	1897.2	1969.7	2096.3	2241.1
	29					2904		2244			2904					
	43					4336	662	-	1506		4336					
	51					5052	1020				5052					
	57					5768	1234		-	1100	5768					

■姿図

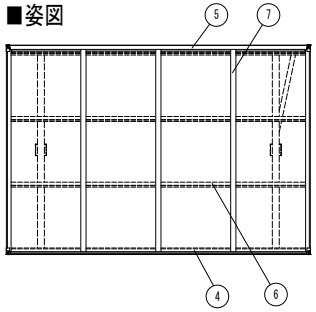

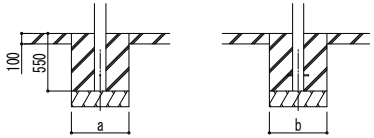

土間コンクリート考慮基礎の場合

■サイドパネル高さ寸法表

サイドパネル高さ	Hs	H5	H6
08	836	1773	937
17	1673		100

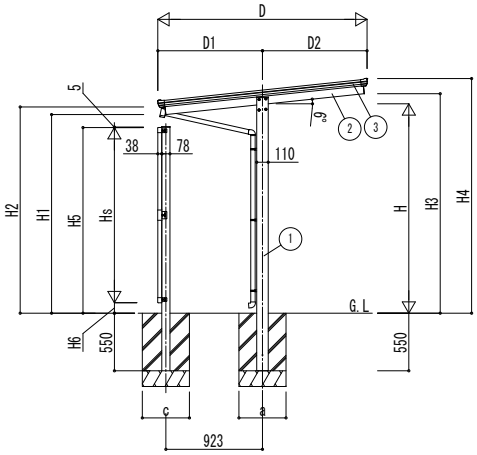

独立基礎の場合

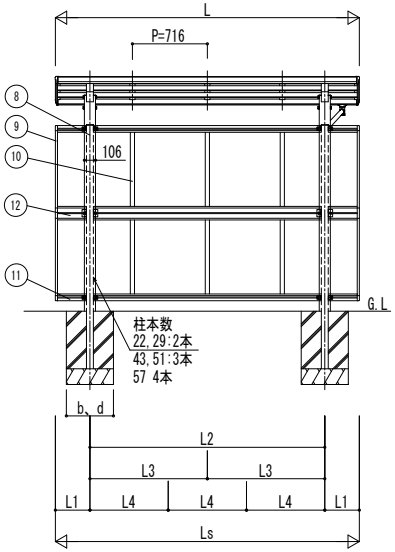

■主要部材材質一覧

主要部材	材質	表面処理
①柱	アルミニウム合金 押出形材	陽極酸化塗装複合被膜
②梁	アルミニウム合金 押出形材	陽極酸化塗装複合被膜
③側枠	アルミニウム合金 押出形材	陽極酸化塗装複合被膜 オレフィン系樹脂 化粧シート貼り
④前枠	アルミニウム合金 押出形材	陽極酸化塗装複合被膜
⑤後枠	アルミニウム合金 押出形材	陽極酸化塗装複合被膜
⑥母屋	アルミニウム合金 押出形材	陽極酸化塗装複合被膜
⑦垂木	アルミニウム合金 押出形材	陽極酸化塗装複合被膜
⑧サイドパネル柱	アルミニウム合金 押出形材	陽極酸化塗装複合被膜
⑨サイドパネル側枠	アルミニウム合金 押出形材	陽極酸化塗装複合被膜
⑩サイドパネルたて材	アルミニウム合金 押出形材	陽極酸化塗装複合被膜
⑪サイドパネル上下材	アルミニウム合金 押出形材	陽極酸化塗装複合被膜
⑫サイドパネル中桟	アルミニウム合金 押出形材	陽極酸化塗装複合被膜

H：高さ（G.L～柱梁交点）
Hs：サイドパネル高さ
L：奥行
Ls：サイドパネル長さ
D：間口
D1、2：柱芯～屋根端部
H1：G.L～梁下（水下）
H2：G.L～屋根下端
H3：G.L～梁下（水上）
H4：G.L～屋根上端
H5：サイドパネル柱高さ
H6：G.L～サイドパネル下端
L1、：柱芯～屋根端部
L2～4：柱芯々
P：垂木ピッチ
a、c：基礎（間口方向）
b、d：基礎（奥行方向）

※本図はエフルージュFIRST ミニT 600タイプ 29・20を示す

変更記事	設計監理 殿	工事名 工事	照査	担当	作図	尺度	御承認印 年 月 日	図番
	施工 殿	図面内容 サイクルポート エフルージュ FIRST ミニ T 600タイプ 単体セット サイドパネル 納まり図						通し図番

YKK ap ® 施工-A1