■基礎配置図

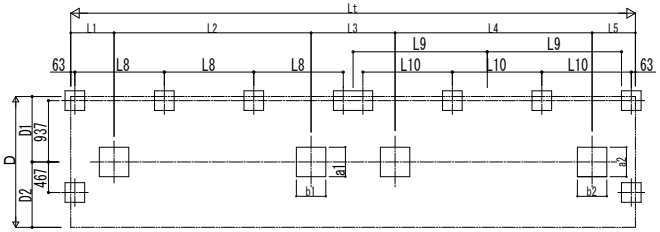

■基礎寸法表

間口呼称	奥行呼称	独立基礎 地耐力(kN/㎡) 30 a1・b1	30 a2・b2	50 a1・b1	50 a2・b2	100 a1・b1	100 a2・b2	土間コンクリート考慮基礎 地耐力(kN/㎡) 30 a1・b1	30 a2・b2	50 a1・b1	50 a2・b2	100 a1・b1	100 a2・b2
20	43+22	650	450	550	400	550	400	350	350	350	350	350	350
	43+29		550		450		450						
	51+29	700		600		600							
	43+43	650	650	550	550	550	550						
	51+43	700		600		600							
	51+51		700		600		600						
	57+51	800		650		650							
	57+57		800		650		650						

■姿図

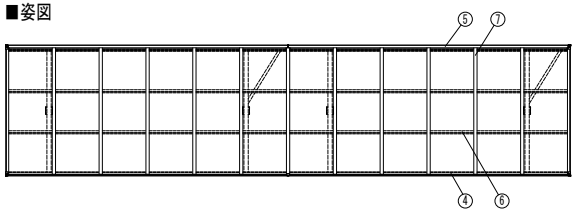

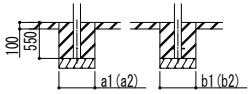

土間コンクリート考慮基礎の場合

■製品寸法表

間口呼称	奥行呼称	高さ呼称	D	D1	D2	Lt	L	Lj	L1	L2	L3	L4	L5	L6	L7	L8	L9	L10	Lst	Ls	Lsj	H	H1	H2	H3	H4
20	43+22	20	1999	1000	999	6484	4336	2148	662	3012	952	1528	330	4286	2138	1367.7	977.5	—	6484	4336	2148	2000	1897.2	1969.7	2096.3	2241.1
	43+29					7200		2864				2244			2854		1335.5		7200		2864					
	51+29					7916	5052		1020		1310			5002		1606.3			7916	5052						
	43+43					8632	4336	4296	662		1284	3012	662	4286	4286	1367.7	—	1367.7	8632	4336	4296					
	51+43					9348	5052		1020		1642			5002		1606.3			9348	5052						
	51+51					10064		5012			2000		1020		5002			1606.3	10064		5012					
	57+51					10780	5768		1234	3300	2214			5718		1845			10780	5768						
	57+57					11496		5728			2428	3300	1234		5718			1845	11496		5728					

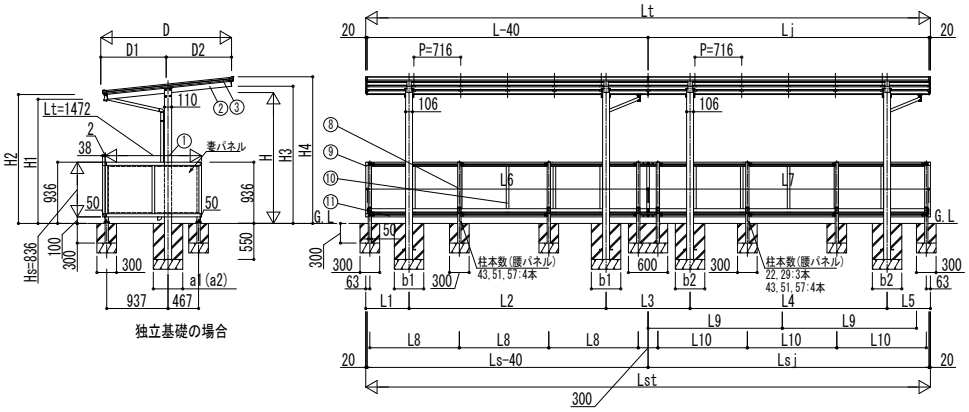

■主要部材材質一覧

主要部材	材質	表面処理
①柱	アルミニウム合金 押出形材	陽極酸化塗装複合被膜
②梁	アルミニウム合金 押出形材	陽極酸化塗装複合被膜
③側枠	アルミニウム合金 押出形材	陽極酸化塗装複合被膜 オレフィン系樹脂 化粧シート貼り
④前枠	アルミニウム合金 押出形材	陽極酸化塗装複合被膜
⑤後枠	アルミニウム合金 押出形材	陽極酸化塗装複合被膜
⑥母屋	アルミニウム合金 押出形材	陽極酸化塗装複合被膜
⑦垂木	アルミニウム合金 押出形材	陽極酸化塗装複合被膜
⑧補助柱	アルミニウム合金 押出形材	陽極酸化塗装複合被膜
⑨妻・腰パネル側枠	アルミニウム合金 押出形材	陽極酸化塗装複合被膜
⑩妻・腰パネルたて材	アルミニウム合金 押出形材	陽極酸化塗装複合被膜
⑪妻・腰パネル上下枠	アルミニウム合金 押出形材	陽極酸化塗装複合被膜

H：高さ（G.L～柱梁交点）
Hs：妻・腰パネル高さ
Lt：奥行（単体＋連結部）
L：奥行（単体）
Lj：奥行（連結部）
Lst：腰パネル長さ（単体＋連結部）
Ls：腰パネル長さ（単体）
Lsj：腰パネル長さ（連結部）
D：間口
D1、2：柱芯～屋根端部
H1：G.L～梁下（水下）
H2：G.L～屋根下端
H3：G.L～梁下（水上）
H4：G.L～屋根上端
L1、5：柱芯～屋根端部
L2～4：柱芯々
L6、7：車止めバー
L8～10：補助柱芯々
P：垂木ピッチ
a1、2：基礎（間口方向）
b1、2：基礎（奥行方向）

※本図はエフルージュFIRST ミニT 600タイプ J43・43-20を示す

変更記事	設計監理 殿	工事名 工事	照査	担当	作図	尺度	御承認印	図番
	施工 殿	図面内容 サイクルポート エフルージュ FIRST ミニ T 600タイプ 奥行連結セット サイドパネル(腰妻パネル) 納まり図	. .	. .	. .		年 月 日	通し図番

YKK ap ® 施工-A1