■姿図

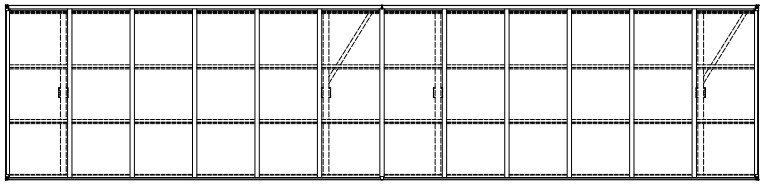

■基礎配置図

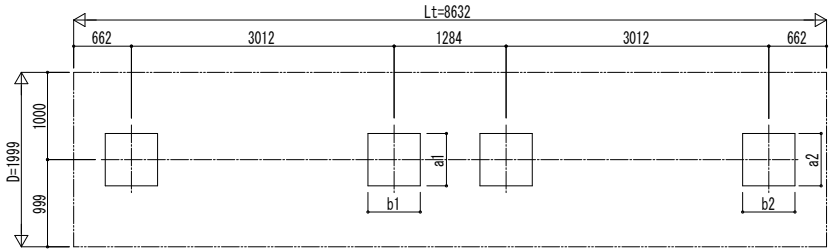

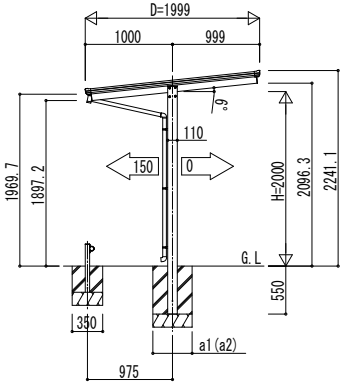

独立基礎の場合

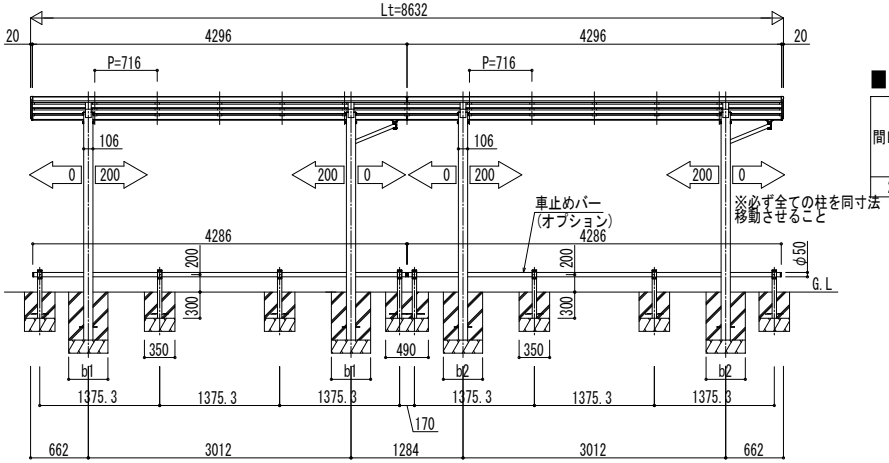

■基礎寸法表

間口呼称	奥行呼称	独立基礎						土間コンクリート考慮基礎					
		地耐力(kN/㎡)						地耐力(kN/㎡)					
		30		50		100		30		50		100	
		a1・b1	a2・b2	a1・b1	a2・b2	a1・b1	a2・b2	a1・b1	a2・b2	a1・b1	a2・b2	a1・b1	a2・b2
20	43+43	650	650	550	550	550	550	350	350	350	350	350	350

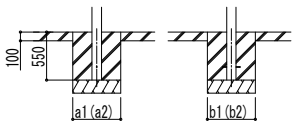

土間コンクリート考慮基礎の場合

変更記事	設計監理 殿	工事名 工事	照査	担当	作図	尺度	御承認印	図番
	施工 殿	図面内容 サイクルポート エフルージュ FIRST ミニ T 600タイプ 奥行連結セット 姿図 43・43-20 車止めバー付き (オプション)					年 月 日	通し図番

YKK ap ® 施工-A 1