■基礎配置図

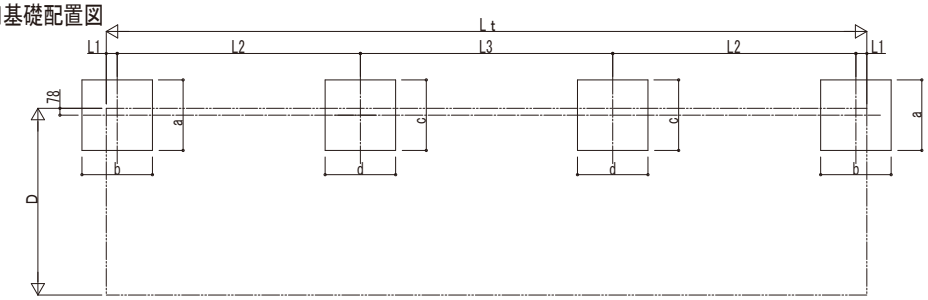

■基礎寸法表

間口呼称	奥行呼称	独立基礎						土間コンクリート考慮基礎					
		地耐力(kN/㎡)						地耐力(kN/㎡)					
		30		50		100		30		50		100	
		a・b	c・d	a・b	c・d	a・b	c・d	a・b	c・d	a・b	c・d	a・b	c・d
21	22+22+22	600	900	500	750	500	600	500	500	500	500	500	500
	29+29+29	700	1050	550	850		650						

■姿図

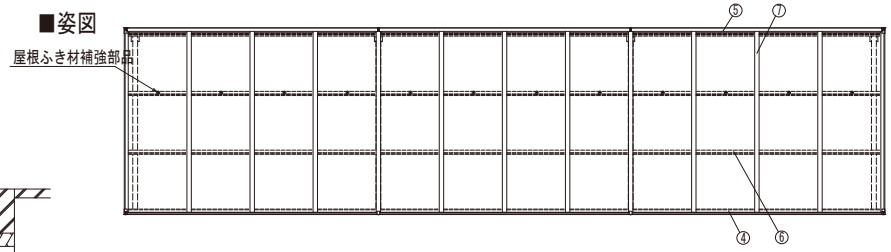

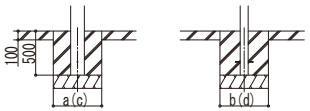

土間コンクリート考慮基礎の場合

■商品寸法表

間口呼称	奥行呼称	高さ呼称	D	D1	Lt	L	Lj	L1	L2	L3	H	H1	H2	H3
21	22+22+22	20	2118	2040	6484	2188	2148	128	2040	2148	2000	2123	2203	2406
	29+29+29				8632	2904	2864	124	2760	2864				

・H=2500(H=2800)の場合、H,H1,H2,H3に500(800)足した寸法にしてください。
・n連結する場合、Lt=2×L1+2*L2+L3×(n-2)の寸法になります。

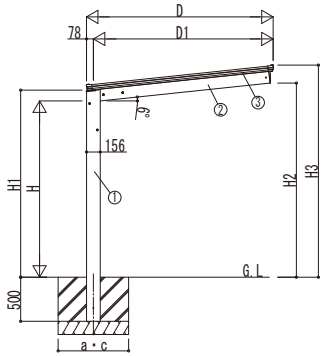

独立基礎の場合

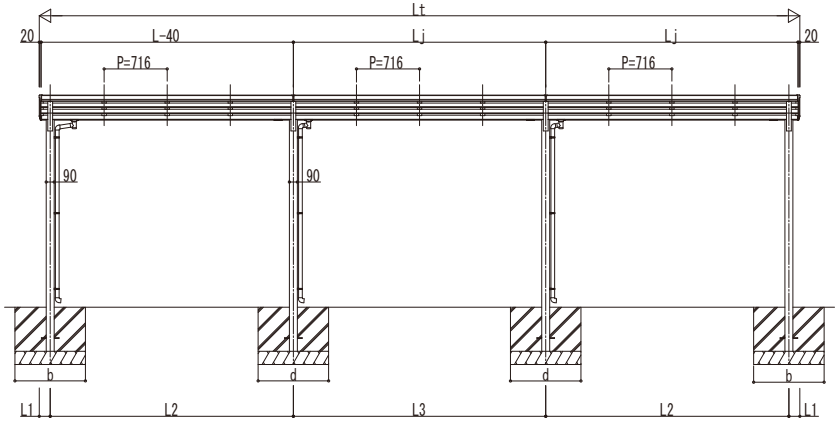

■主要部材材質一覧

主要部材	材質	表面処理
①柱	アルミニウム合金 押出形材	陽極酸化塗装複合被膜
②梁	アルミニウム合金 押出形材	陽極酸化塗装複合被膜
③側枠	アルミニウム合金 押出形材	陽極酸化塗装複合被膜
④前枠	アルミニウム合金 押出形材	陽極酸化塗装複合被膜
⑤後枠	アルミニウム合金 押出形材	陽極酸化塗装複合被膜
⑥母屋	アルミニウム合金 押出形材	陽極酸化塗装複合被膜
⑦垂木	アルミニウム合金 押出形材	陽極酸化塗装複合被膜

H：高さ（G.L～梁下端）
Ｌｔ：奥行（単体＋連結部）
L：奥行（単体）
Ｌｊ：奥行（連結部）
D：間口
D1：柱芯～屋根端部
H1：G.L～屋根下端
H2：G.L～梁下
H3：G.L～屋根上端
L1：柱芯～屋根端部
L2、3：柱芯々
a、c：基礎（間口方向）
b、d：基礎（奥行方向）

※本図はエフォルテ 900タイプ J29・29・29-21を示す

変更記事	設計監理	工事名	照査	担当	作図	尺度	御承認印	図番
	殿	工事					年 月 日	
	施工 殿	図面内容 サイクルポート エフォルテ 900タイプ 多連結セット 納まり図						通し図番

YKK ap ® 施工-A1