■基礎配置図

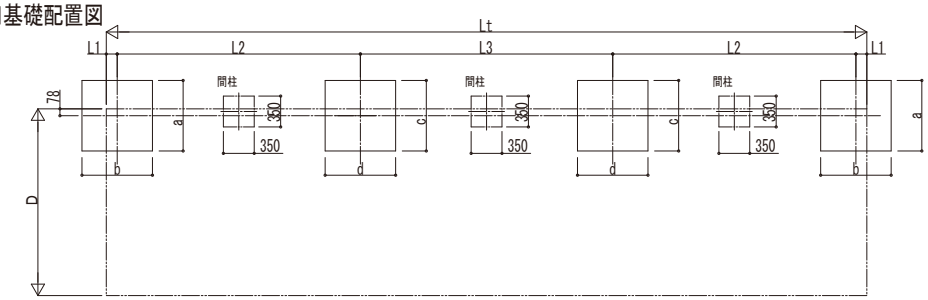

■基礎寸法表

間口呼称	奥行呼称	独立基礎 地耐力(kN/㎡) 30 a・b	30 c・d	50 a・b	50 c・d	100 a・b	100 c・d	土間コンクリート考慮基礎 地耐力(kN/㎡) 30 a・b	30 c・d	50 a・b	50 c・d	100 a・b	100 c・d
21	22+22+22	600	900	500	750	500	600	500	500	500	500	500	500
	29+29+29	700	1050	550	850		650						

■姿図

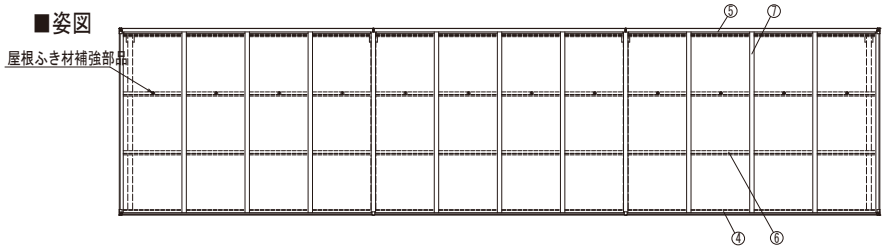

■商品寸法表

間口呼称	奥行呼称	高さ呼称	D	D1	Lt	L	Lj	L1	L2	L3	Lst	Ls	Lsj	H	H1	H2	H3
21	22+22+22	20	2118	2040	6482	2188	2148	124	2040	2148	6482	2188	2148	2000	2123	2203	2406
	29+29+29				8632	2904	2864	127	2760	2864	8632	2904	2864				

・H=2500の場合、H,H1,H2,H3に500足した寸法にしてください。
・n連結する場合、Lt=2×L1+2*L2+L3×(n-2)の寸法になります。

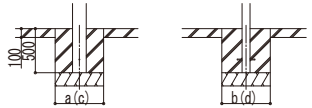

土間コンクリート考慮基礎の場合

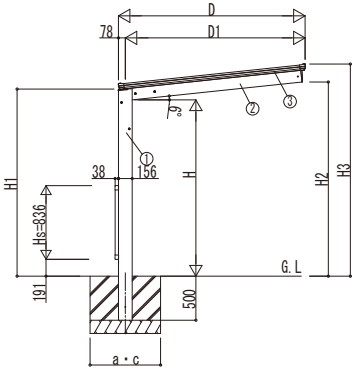

独立基礎の場合

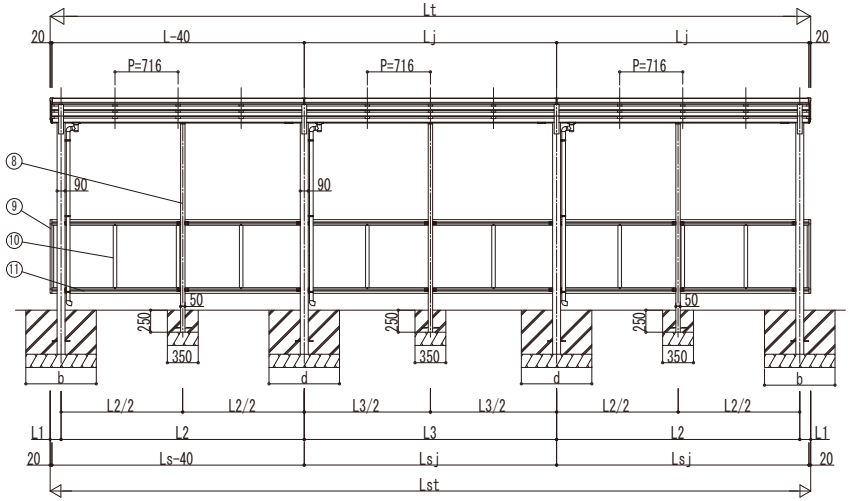

■主要部材材質一覧

主要部材	材質	表面処理
①柱	アルミニウム合金 押出形鞴	極酸化塗装複合被膜
②梁	アルミニウム合金 押出形鞴	極酸化塗装複合被膜
③側枠	アルミニウム合金 押出形鞴	極酸化塗装複合被膜
④前枠	アルミニウム合金 押出形鞴	極酸化塗装複合被膜
⑤後枠	アルミニウム合金 押出形鞴	極酸化塗装複合被膜
⑥母屋	アルミニウム合金 押出形鞴	極酸化塗装複合被膜
⑦垂木	アルミニウム合金 押出形鞴	極酸化塗装複合被膜
⑧間柱	アルミニウム合金 押出形鞴	極酸化塗装複合被膜
⑨サイドパネル側枠	アルミニウム合金 押出形鞴	極酸化塗装複合被膜
⑩サイドパネルたて材	アルミニウム合金 押出形鞴	極酸化塗装複合被膜
⑪サイドパネル上下材	アルミニウム合金 押出形鞴	極酸化塗装複合被膜

H：高さ（G.L～梁下端）
Hs：サイドパネル高さ
Lt：奥行（単体＋連結部）
L：奥行（単体）
Lj：奥行（連結部）
Lst：サイドパネル長さ（単体＋連結部）
Ls：サイドパネル長さ（単体）
Lsj：サイドパネル長さ（連結部）
D：間口
D1：柱芯～屋根端部
H1：G.L～屋根下端
H2：G.L～梁下
H3：G.L～屋根上端
L1：柱芯～屋根端部
L2、L3：柱芯々
P：垂木ピッチ
a、c：基礎（間口方向）
b、d：基礎（奥行方向）

※本図はエフォルテ　900タイプ 29・29・29-21を示す

変更記事	設計監理	工事名	照査	担当	作図	尺度	御承認印	図番
	殿	工事					年　月　日	通し図番
	施工 殿	図面内容 サイクルポート エフォルテ 900タイプ 多連結セット サイドパネル(腰パネル)　納まり図						

YKK ap ® 施工-A1