■姿図

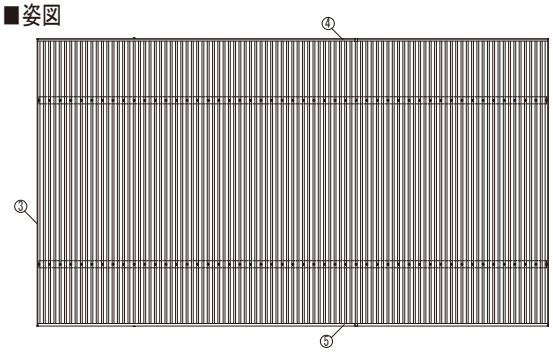

■基礎配置図

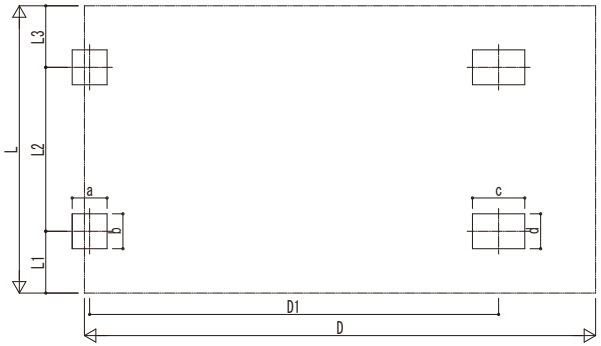

・H2300/H2500/H3000の場合

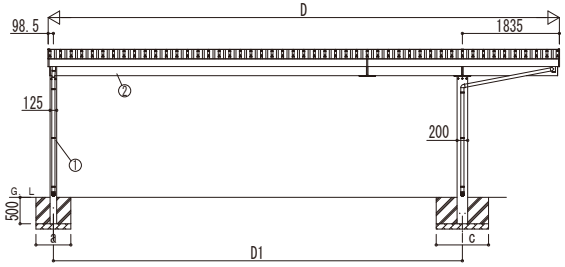

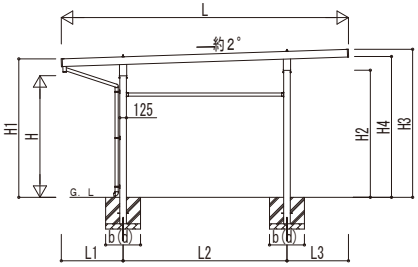

独立基礎の場合

・H3500の場合

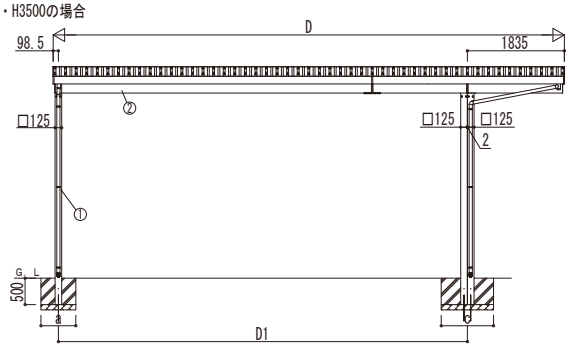

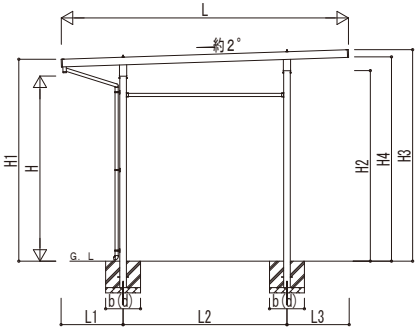

独立基礎の場合

■基礎断面図

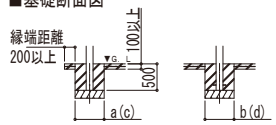

土間コンクリート考慮基礎の場合

■基礎寸法表

間口呼称	奥行呼称	独立基礎 地耐力[kN/㎡] 30	50	100	土間コンクリート考慮基礎 地耐力[kN/㎡] 30	50	100
		a・b	a・b	a・b	a・b	a・b	a・b
80+18	55	1100	1010	740	640	640	640
	60	1130	1050	760	670	670	670

・H3500の場合、独立基礎は150、土間コンクリート考慮基礎は50足した寸法にしてください。

間口呼称	奥行呼称	独立基礎 地耐力[kN/㎡] 30	50	100	土間コンクリート考慮基礎 地耐力[kN/㎡] 30	50	100
		c・d	c・d	c・d	c・d	c・d	c・d
80+18	55	1300	1230	1020	730	710	710
	60	1340	1270	1050	770	760	760

・H3500の場合、独立基礎は200、土間コンクリート考慮基礎は50足した寸法にしてください。

■間口-奥行-高さ寸法表

間口呼称	奥行呼称	D	D1	L	L1	L2	L3
80+18	55	9670	7737	5432	1169	3100	1163
	60			5943	1273	3400	1270

間口呼称	奥行呼称	高さ呼称	H	H1	H2	H3	H4
80+18	55	23	2300	2618	2403	2799	2663
	60			2614	2413	2813	2673

・H=2500(H=3000)<H=3500>の場合、H1、H2、H3、H4に200(700)<1200>足した寸法にしてください。

■主要部材材質一覧

主要部材	材質	表面処理
①柱	アルミニウム合金 押出形材	極酸化塗装複合被膜
②梁	アルミニウム合金 押出形材	極酸化塗装複合被膜
③鼻隠し(側面)	アルミニウム合金 押出形材	極酸化塗装複合被膜
④鼻隠し(水上側)	アルミニウム合金 押出形材	極酸化塗装複合被膜
⑤鼻隠し(水下側)	アルミニウム合金 押出形材	極酸化塗装複合被膜

D：間口
D1：柱芯々(間口方向)
L：奥行
L1：柱芯～屋根端部(水下側)
L2：柱芯々(奥行方向)
L3：柱芯～屋根端部(水上側)
H：高さ (G.L～梁下(水下側))
H1：G.L～屋根上端(水下側)
H2：G.L～梁下(水上側)
H3：G.L～屋根上端(水上側)
H4：軒高(G.L～梁上(水上側))
a：基礎 (間口方向)
b：基礎 (奥行方向)
c：基礎 (間口方向)
d：基礎 (奥行方向)

変更記事	設計監理 殿	工事名 工事	照査	担当	作図	尺度	御承認印	図番
	施工 殿	図面内容 カーポート ジーポートPro 900タイプ 3台用 間口延長 柱4本/6本仕様 納まり図					年 月 日	通し図番

YKK ap ® 施工-A1