■姿図

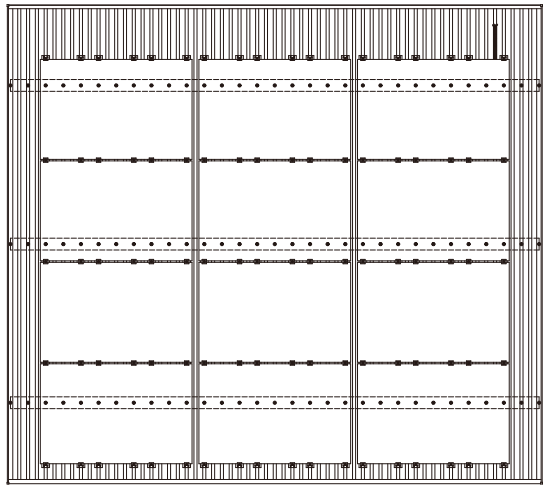

■基礎配置図

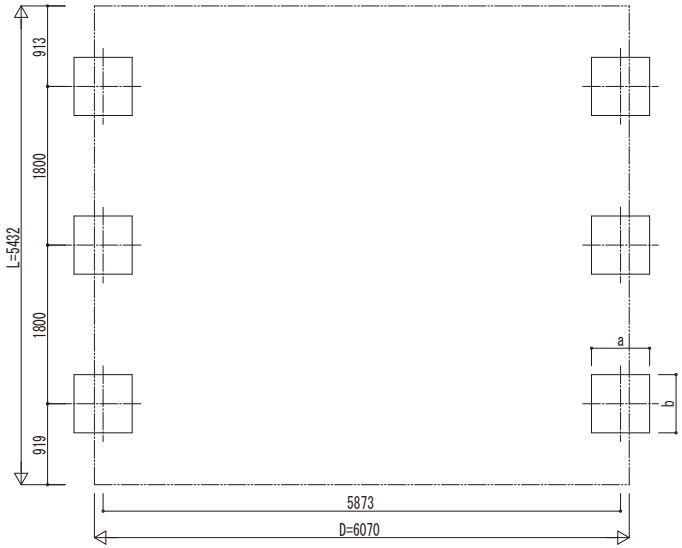

■基礎寸法表

間口呼称	奥行呼称	独立基礎			土間コンクリート考慮基礎			土間コンクリート同時施工基礎		
		地耐力[kN/㎡]			地耐力[kN/㎡]			地耐力[kN/㎡]		
		30	50	100	30	50	100	30	50	100
		a・b	a・b	a・b	a・b	a・b	a・b	a・b	a・b	a・b
60	55	860	690	450	860	590	450	810	590	470

・H3500の場合、独立基礎は150、土間コンクリート考慮基礎は50、土間コンクリート同時施工基礎は100足した寸法にしてください。

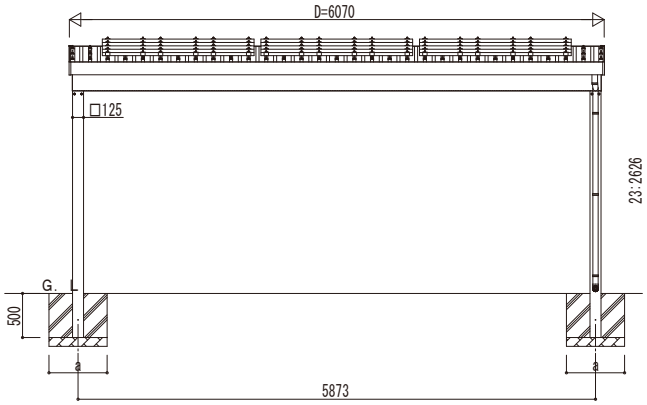

独立基礎の場合

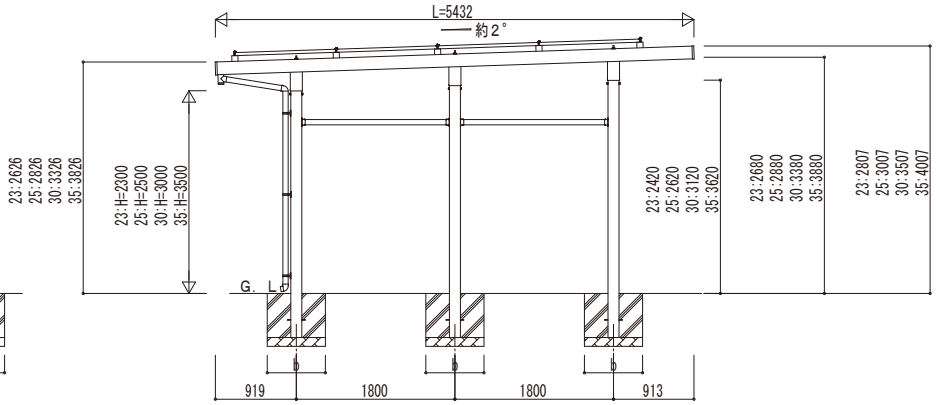

■基礎断面図

●土間コンクリート同時施工基礎の場合

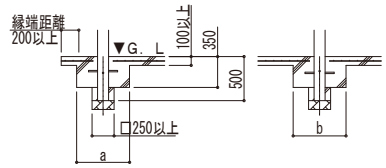

●土間コンクリート考慮基礎の場合

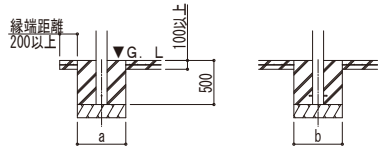

変更記事	設計監理 殿	工事名 工事	照査	担当	作図	尺度	御承認印 年 月 日	図番
	施工 殿	図面内容 カーポート ジーポートPro PV 1800タイプ 2台用 単体 柱6本仕様 姿図 55-60						通し図番

YKK ap ® 施工-A1