■基礎配置図

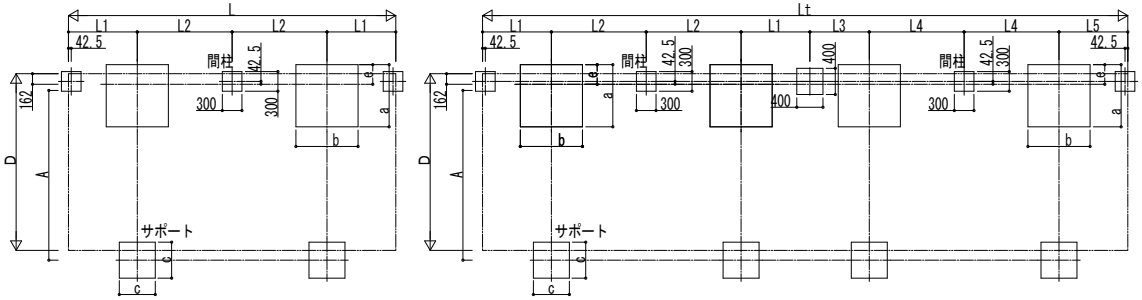

■姿図

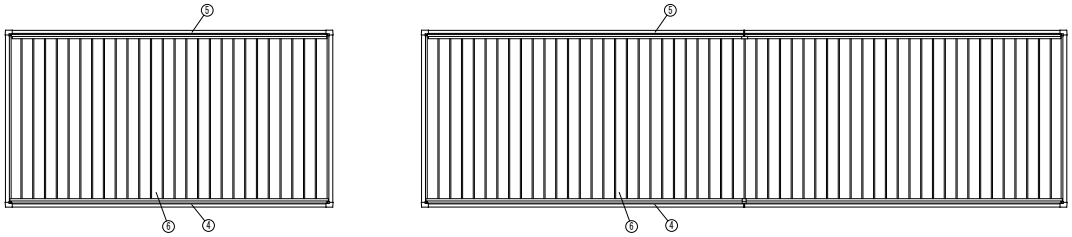

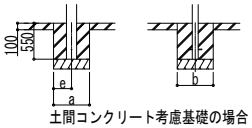

土間コンクリート考慮基礎の場合

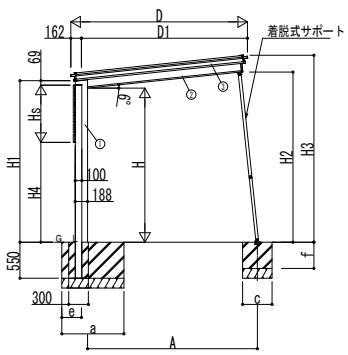

独立基礎の場合

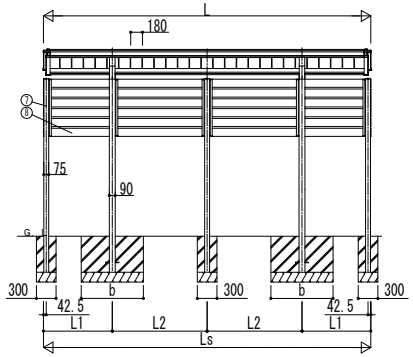

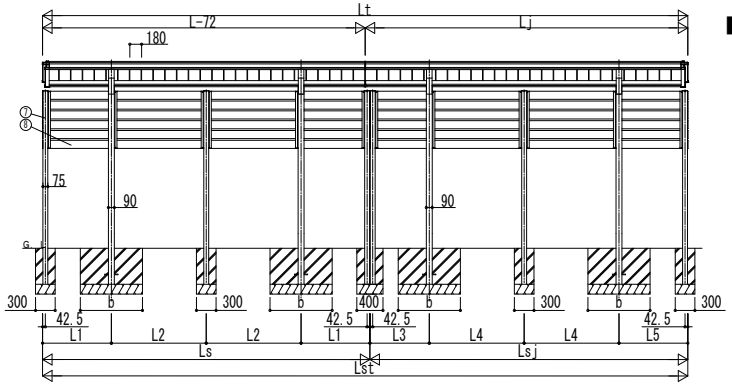

■基礎寸法表

間口呼称	奥行呼称	独立基礎 地耐力(kN/㎡) 30 a・b	30 e	50 a・b	50 e	100 a・b	100 e	共通 c	共通 f	土間コンクリート考慮基礎 地耐力(kN/㎡) 30 a・b	30 e	50 a・b	50 e	100 a・b	100 e	共通 c	共通 f
24	50	1100	300	1000	300	850	300	450	400	600	300	600	300	600	300	450	250
	54	1150		1050		900		500									
	57																
27	50	1200		1100		950				650	325					500	
	54			1150				550									
	57	1250				1000											
30	50			1200						700	350						
	54	1300				1050						650	325			550	
	57			1250		1100											

■間口-高さ寸法表

間口呼称	D	D1	高さ呼称	H	H1	H2	H3	A
24	2400	2238	20	2000	2114	2214	2471	2253
			24	2355	2469	2569	2826	2290
27	2700	2538	20	2000	2114	2245	2502	2556
			24	2355	2469	2600	2857	2593
30	3000	2838	20	2000	2114	2277	2534	2859
			24	2355	2469	2632	2889	2897

■奥行寸法表(単体)

奥行呼称	L	L1	L2	Ls
50	5004	1052	1450	5004
54	5364	1132	1550	5364
57	5724	1212	1650	5724

■奥行寸法表(奥行連結)

奥行呼称	Lt	Lst	L	Ls	Lj	Lsj	L1	L2	L3	L4	L5
50+50	9864	9864	5004	5004	4932	4860	1052	1450	908	1450	1052
54+54	10584	10584	5364	5364	5292	5220	1132	1550	988	1550	1132
57+57	11304	11304	5724	5724	5652	5580	1212	1650	1068	1650	1212

■サイドパネル高さ寸法表

サイドパネル高さ呼称	高さ呼称	Hs	H4
08	20	874	1171
	24		1526
10	20	1024	1021
	24		1376
16	20	1624	421
	24		776
20	20	1924	121
	24		476
22	24	2224	176

■主要部材材質一覧

主要部材	材質		表面処理
①柱	アルミニウム合金	押出形材	陽極酸化塗装複合被膜
②梁	アルミニウム合金	押出形材	陽極酸化塗装複合被膜
③側枠	アルミニウム合金	押出形材	陽極酸化塗装複合被膜
④前枠	アルミニウム合金	押出形材	陽極酸化塗装複合被膜
⑤後枠	アルミニウム合金	押出形材	陽極酸化塗装複合被膜
⑥屋根材	アルミニウム合金	押出形材	陽極酸化塗装複合被膜
			オレフィン系樹脂 化粧シート貼り
⑦間柱	アルミニウム合金	押出形材	陽極酸化塗装複合被膜
⑧格子	アルミニウム合金	押出形材	陽極酸化塗装複合被膜
			オレフィン系樹脂 化粧シート貼り

H：高さ（G.L～梁下端）
Hs：目隠しパネル高さ
Lt：奥行（単体+奥行連結）
L：奥行（単体）
Lj：奥行（奥行連結）
Lst：目隠しパネル長さ（単体+奥行連結）
Ls：目隠しパネル長さ（単体）
Lsj：目隠しパネル長さ（奥行連結）
D：間口
D1：柱芯～屋根端部
H1：G.L～屋根下端
H2：G.L～梁下
H3：G.L～屋根上端
H4：G.L～格子下端
L1、3、5：柱芯～目隠しパネル端部
L2、4：柱芯々
A：柱端部～サポート受け芯
a：基礎（間口方向）
b：基礎（奥行方向）
c：基礎（サポート間口・奥行）
e：基礎（柱芯～基礎端部）
f：基礎（サポート深さ）

※本図はルシアス カーポート 50-27、50・50-27を示す

変更記事	設計監理 殿	工事名 工事	照査	担当	作図	尺度	御承認印 年 月 日	図番
	施工 殿	図面内容 目隠しパネル ルシアス カーポート 片側支持式 横格子 750タイプ 1台用 納まり図						通し図番

YKK ap ® 施工-A1