■基礎配置図

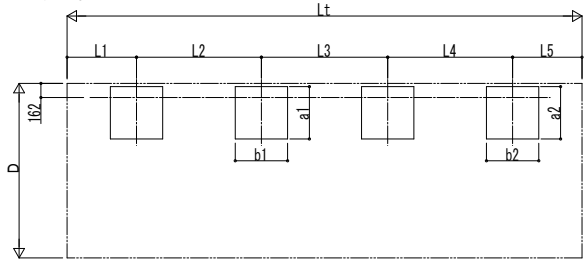

■基礎寸法表

間口呼称	奥行呼称	独立基礎 地耐力(kN/㎡) 30 a1・b1	30 a2・b2	30 e	50 a1・b1	50 a2・b2	50 e	100 a1・b1	100 a2・b2	100 e	土間コンクリート考慮基礎 地耐力(kN/㎡) 30 a1・b1	30 a2・b2	30 e	50 a1・b1	50 a2・b2	50 e	100 a1・b1	100 a2・b2	100 e
20	20×20	650	650	300	600	600	300	600	600	300	600	600	300	600	600	300	600	600	300
	50×20	950			900			700											
	50×30		800			700													
	60×30	1050			950			800											
	50×50	950	950		900	900		700	700										
	60×50	1050			950			800											
	60×60		1050			950			800										
24	20×20	750	750		650	650		600	600										
	50×20	1100			1000			800											
	50×30		900			800													
	60×30	1150			1100			900											
	50×50	1100	1100		1000	1000		800	800										
	60×50	1150			1100			900											
	60×60		1150			1100			900										

■姿図

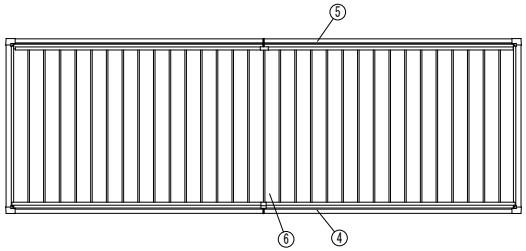

■間口-高さ寸法表

間口呼称	D	D1	高さ呼称	H	H1	H2	H3
20	2000	1838	20	2000	2114	2172	2429
24	2400	2238				2214	2471

・H=2500の場合、H,H1,H2,H3に500足した寸法にしてください。

■奥行寸法表

奥行呼称	Lt	L	Lj	L1	L2	L3	L4	L5	L6	L7
20×20	3744	1944	1872	472	1000	800	1000	472	1842	1842
50×20	6804	5004	1872	1052	2900	1380	1000	472	4902	1842
50×30	7884	5004	2952	1052	2900	1704	1432	796	4902	2922
60×30	8964	6084	2952	1342	3400	1994	1432	796	5982	2922
50×50	9864	5004	4932	1052	2900	1960	2900	1052	4902	4902
60×50	10944	6084	4932	1342	3400	2250	2900	1052	5982	4902
60×60	12024	6084	6012	1342	2900	2540	3400	1342	5982	5982

■主要部材材質一覧

主要部材	材質	表面処理
①柱	アルミニウム合金 押出形材	陽極酸化塗装複合被膜
②梁	アルミニウム合金 押出形材	陽極酸化塗装複合被膜
③側枠	アルミニウム合金 押出形材	陽極酸化塗装複合被膜
④前枠	アルミニウム合金 押出形材	陽極酸化塗装複合被膜
⑤後枠	アルミニウム合金 押出形材	陽極酸化塗装複合被膜
⑥屋根材	アルミニウム合金 押出形材	陽極酸化塗装複合被膜

H：高さ（G.L～梁下端）
Lt：奥行
D：間口
D1：柱芯～屋根端部
H1：G.L～屋根下端
H2：G.L～梁下
H3：G.L～屋根上端
L1：柱芯～屋根端部
L2：柱芯々
a1、2：基礎（間口方向）
b1、2：基礎（奥行方向）
e：基礎（柱芯～基礎端部）

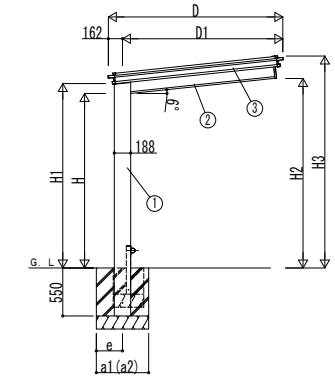

独立基礎の場合

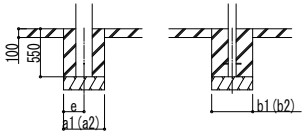

土間コンクリート考慮基礎の場合

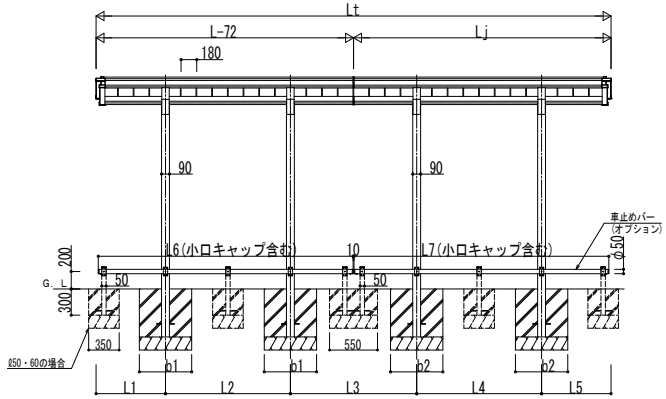

※本図はルシアス サイクルポート 30・30-20を示す

変更記事	設計監理 殿	工事名 工事	照査	担当	作図	尺度	御承認印 年 月 日	図番
	施工 殿	図面内容 カーポート ルシアス サイクルポート 奥行連結セット 納まり図						通し図番

YKK ap ® 施工-A1