■前入れ・後ろ出し／右（R）勝手の場合

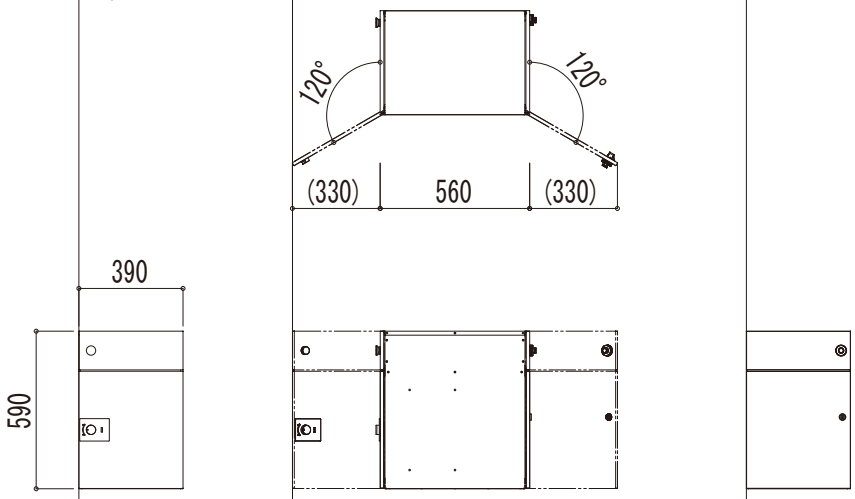

■前入れ・前入れ／右（R）勝手の場合

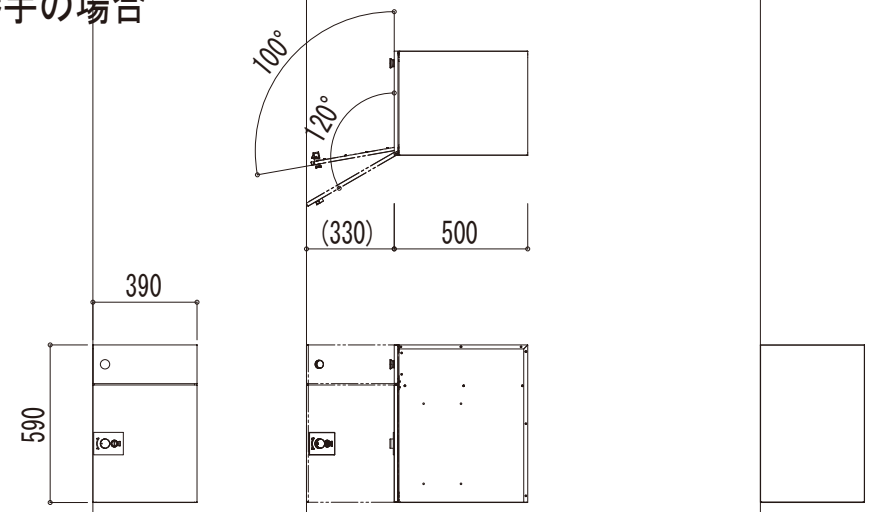

変更記事	設計監理 殿	工事名 工事	照査	担当	作図	尺度	御承認印	図番
	施工 殿	図面内容 ルシアス 宅配ポスト3型 単体					年 月 日	通し図番

YKK ap® 施工-A1