■基礎配置図

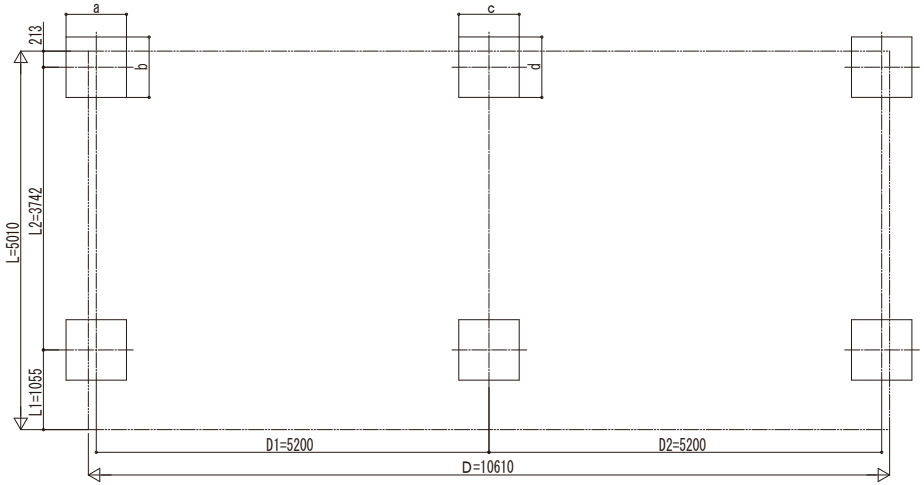

■姿図

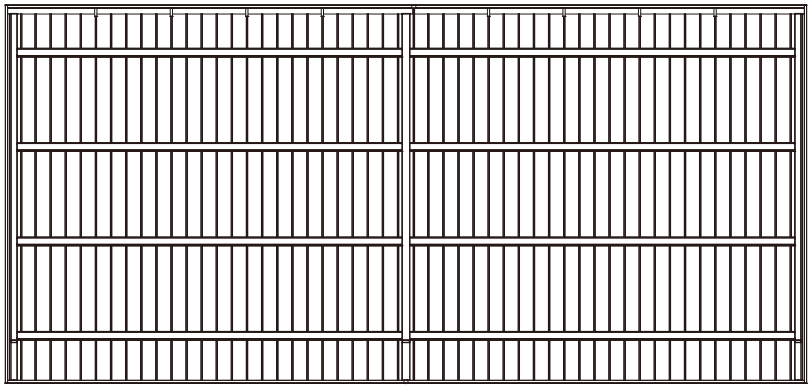

■基礎寸法表

間口呼称	奥行呼称	独立基礎			土間コンクリート考慮基礎		
		地耐力(kN/m²)			地耐力(kN/m²)		
		30	50	100	30	50	100
		c・d	c・d	c・d	c・d	c・d	c・d
54+54	50	1050	1050	1050	650	650	650

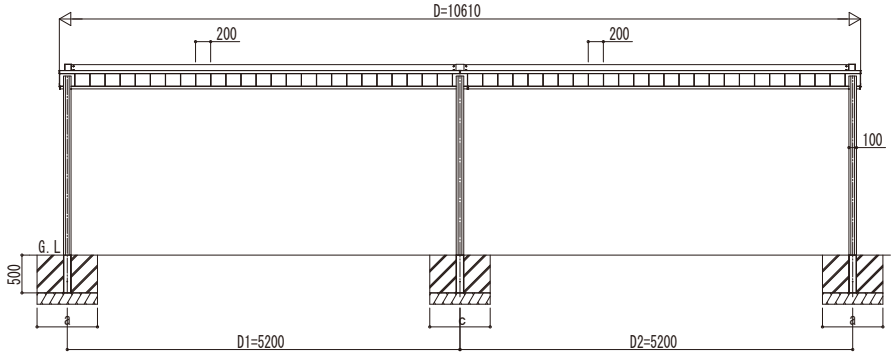

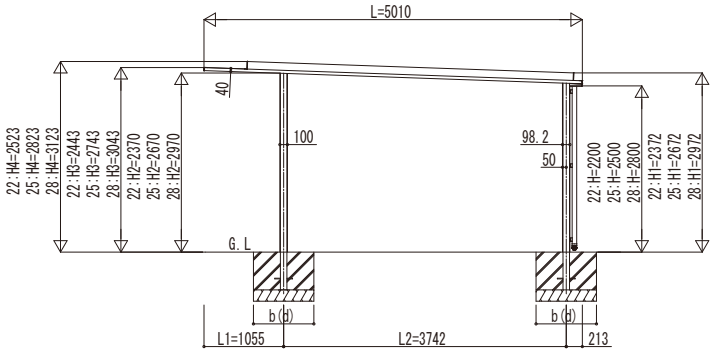

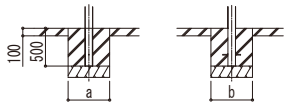

土間コンクリート考慮基礎の場合

変更記事	設計監理 殿	工事名 工事	照査	担当	作図	尺度	御承認印	図番
	施工 殿	図面内容 カーポート プレーンルーフ 600タイプ 2台用 間口連結セット 丸柱 姿図 50-54・54					年 月 日	通し図番

YKK ap ® 施工-A 1