■姿図

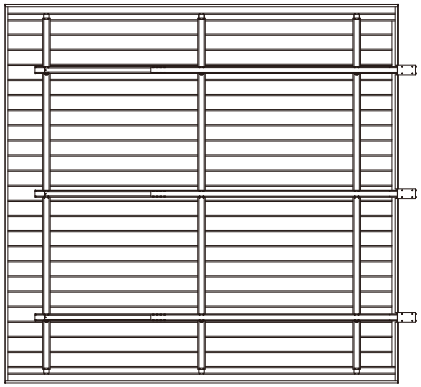

■基礎配置図

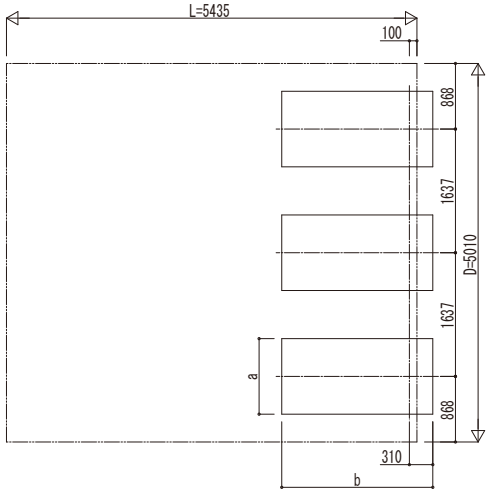

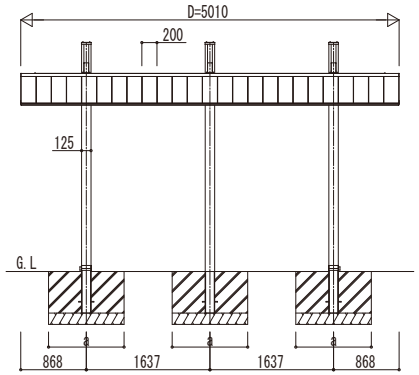

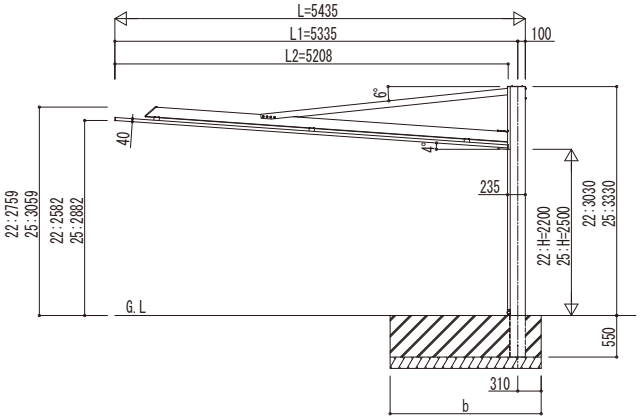

独立基礎の場合

■基礎寸法表

間口呼称	奥行呼称	独立基礎						土間コンクリート考慮基礎					
		地耐力(kN/m²)						地耐力(kN/m²)					
		30		50		100		30		50		100	
		a	b	a	b	a	b	a	b	a	b	a	b
50	54	1000	2500	1000	2200	1000	1700	1000	2500	1000	2200	1000	1700

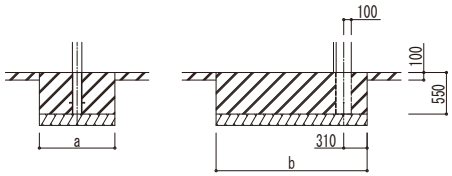

土間コンクリート考慮基礎の場合

変更記事	設計監理 殿	工事名 工事	照査	担当	作図	尺度	御承認印 年 月 日	図番
	施工 殿	図面内容 ブレーンルーフ カーポート 600タイプ 後方支持 2台用 単体セット 姿図 54-50						通し図番

YKK ap ® 施工-A1