■基礎配置図

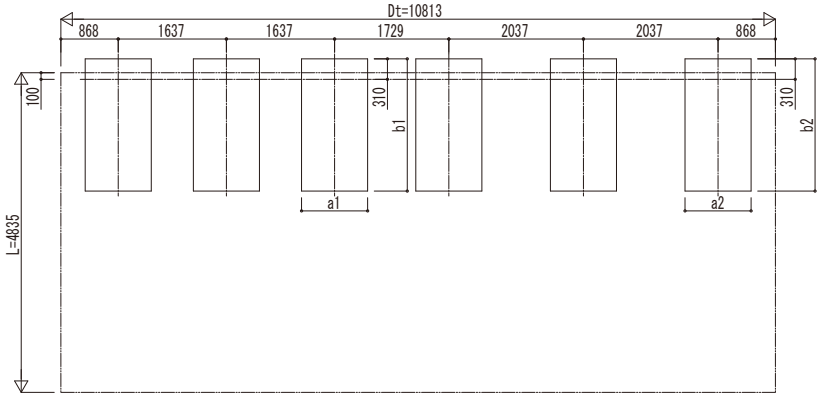

■基礎寸法表

間口呼称	奥行呼称	独立基礎												土間コンクリート考慮基礎											
		地耐力(kN/㎡)												地耐力(kN/㎡)											
		30				50				100				30				50				100			
		a1	b1	a2	b2	a1	b1	a2	b2	a1	b1	a2	b2	a1	b1	a2	b2	a1	b1	a2	b2	a1	b1	a2	b2
50+58	48	1000	2400	1000	2600	1000	2100	1000	2300	1000	1600	1000	1800	1000	2400	1000	2600	1000	2100	1000	2300	1000	1600	1000	1800

■姿図

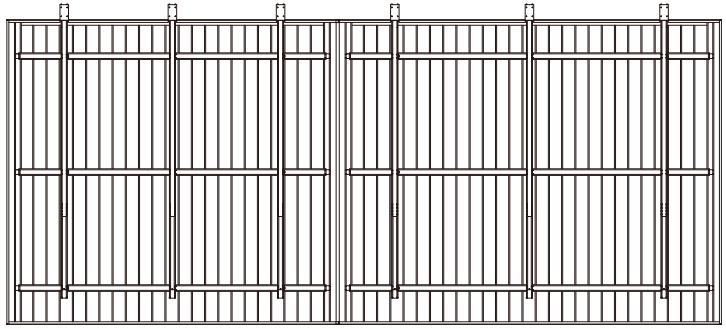

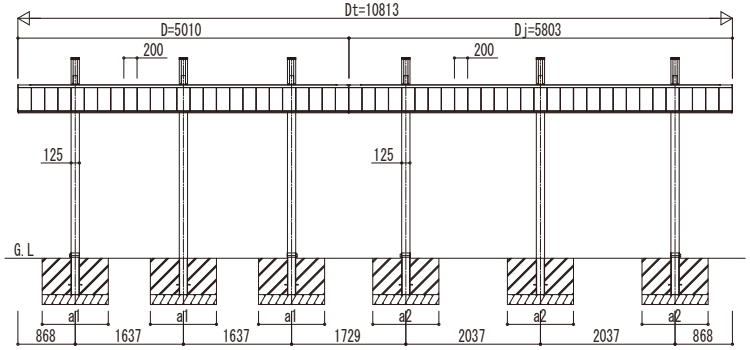

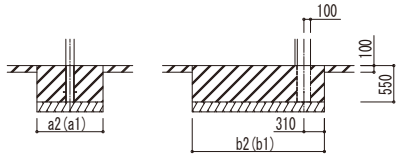

土間コンクリート考慮基礎の場合

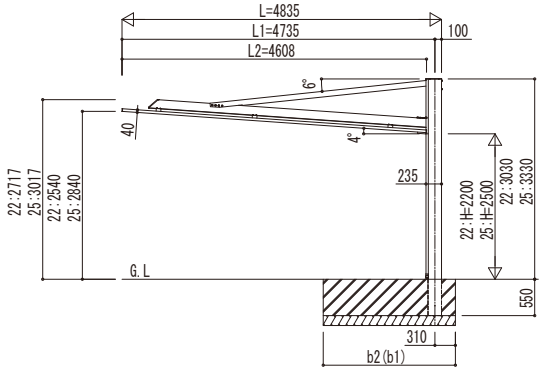

独立基礎の場合

変更記事	設計監理 殿	工事名 工事	照査	担当	作図	尺度	御承認印	図番
	施工 殿	図面内容 プレーンルーフ カーポート 600タイプ 後方支持 2台用 間口連結セット (2台用+2台用) 姿図 48-50・58					年 月 日	通し図番

YKK ap ® 施工-A1