■基礎配置図

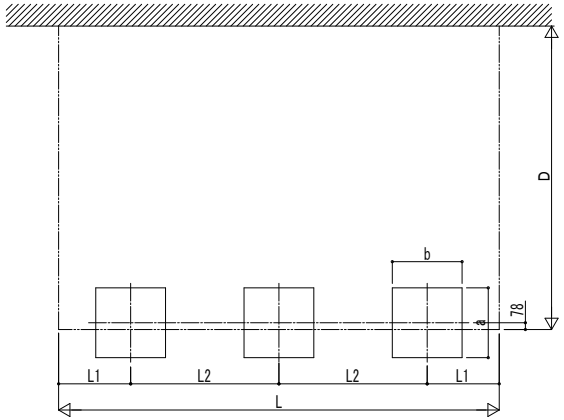

■姿図

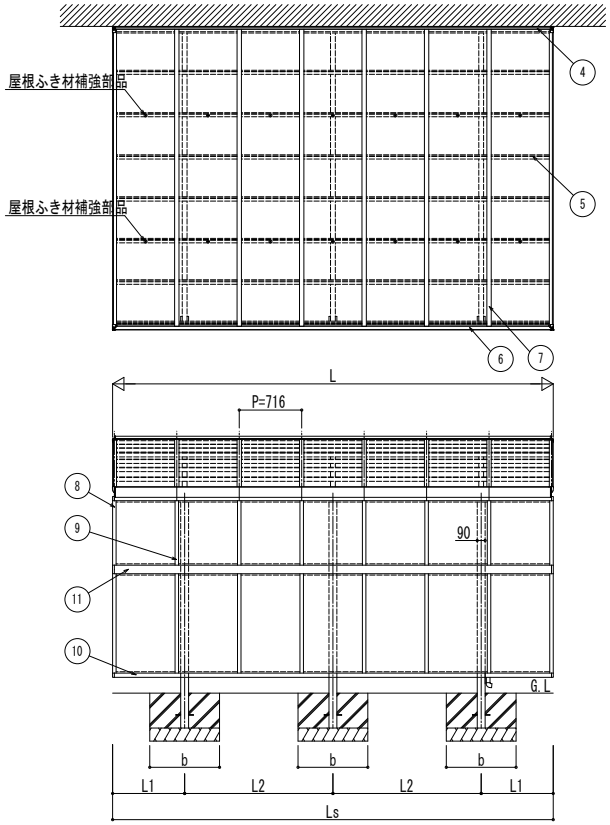

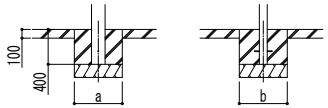

土間コンクリート考慮基礎の場合

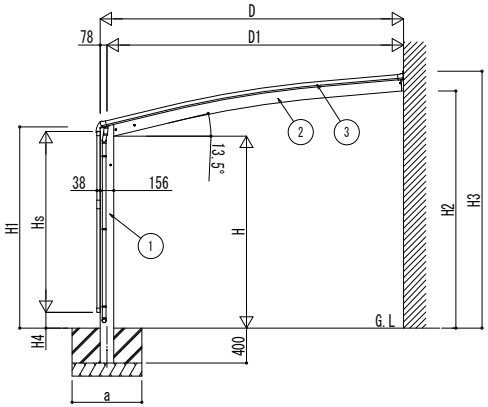

独立基礎の場合

■基礎寸法表

間口呼称	奥行呼称	独立基礎			土間コンクリート考慮基礎		
		地耐力(kN/m²)			地耐力(kN/m²)		
		30	50	100	30	50	100
		a・b	a・b	a・b	a・b	a・b	a・b
35	51	900	800	600	500	500	500
39		950	850	650			

■製品寸法表

間口呼称	奥行呼称	高さ呼称	D	D1	L	L1	L2	Ls	H	H1	H2	H3
35	51	22	3478	3400.5	5052	826	1700	5052	2200	2306.2	2717.9	2944.3
39			3899	3821.4							2752.3	2978.7

・H=2500の場合、H,H1,H2,H3に300足した寸法にしてください。

■サイドパネル高さ寸法表

サイドパネル高さ	高さ呼称	Hs	H4
08	22	836	1418
10		1036	1218
17		1673	581
19		1873	381
21	25	2073	481

・H=2500の場合、H4に300足した寸法にしてください。

■主要部材材質一覧

主要部材	材質	表面処理
①柱	アルミニウム合金 押出形材	陽極酸化塗装複合被膜
②梁	アルミニウム合金 押出形材	陽極酸化塗装複合被膜
③側枠	アルミニウム合金 押出形材	陽極酸化塗装複合被膜
④壁付枠	アルミニウム合金 押出形材	陽極酸化塗装複合被膜
⑤母屋	アルミニウム合金 押出形材	陽極酸化塗装複合被膜
⑥後枠	アルミニウム合金 押出形材	陽極酸化塗装複合被膜
⑦垂木	アルミニウム合金 押出形材	陽極酸化塗装複合被膜
⑧サイドパネル側枠	アルミニウム合金 押出形材	陽極酸化塗装複合被膜
⑨サイドパネルたて材	アルミニウム合金 押出形材	陽極酸化塗装複合被膜
⑩サイドパネル上下枠	アルミニウム合金 押出形材	陽極酸化塗装複合被膜
⑪サイドパネル中桟	アルミニウム合金 押出形材	陽極酸化塗装複合被膜

H：高さ（G.L～梁下端）
Hs：サイドパネル高さ
L：奥行
Ls：サイドパネル長さ
D：間口
D1：柱芯～外壁面
H1：G.L～屋根下端
H2：G.L～梁下
H3：G.L～屋根上端
H4：G.L～サイドパネル下端
L1：柱芯～屋根端部
L2：柱芯々
P：垂木ピッチ
a：基礎（間口方向）
b：基礎（奥行方向）

※本図はアリュースベーカ 1500タイプ 51-35を示す

変更記事	設計監理 殿	工事名 工事	照査	担当	作図	尺度	御承認印 年 月 日	図番
	施工 殿	図面内容 カーポート アリュース ベーカ 1500タイプ 単体セット サイドパネル 納まり図						通し図番

YKK ap ® 施工-A1