■基礎配置図

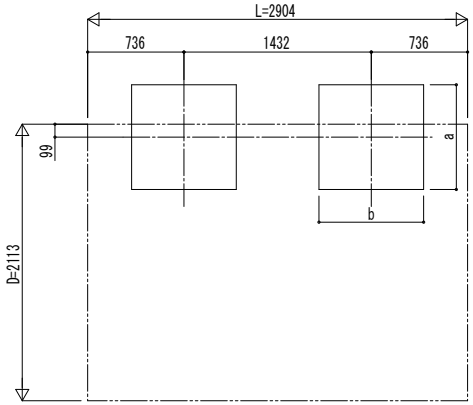

■姿図

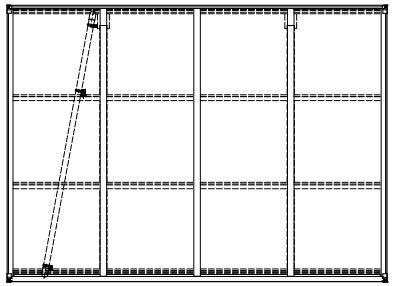

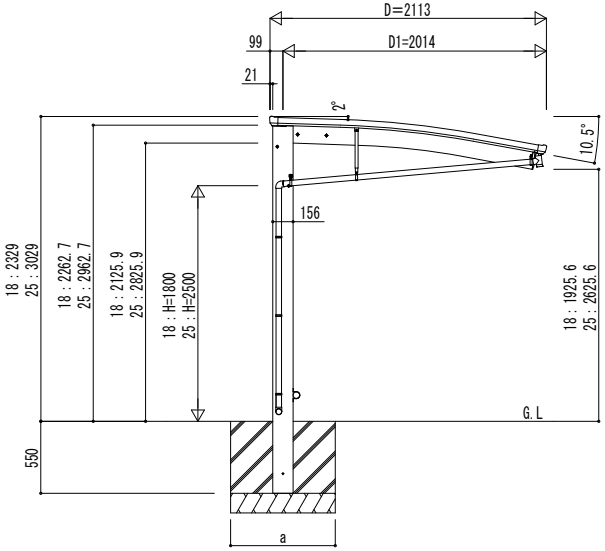

独立基礎の場合

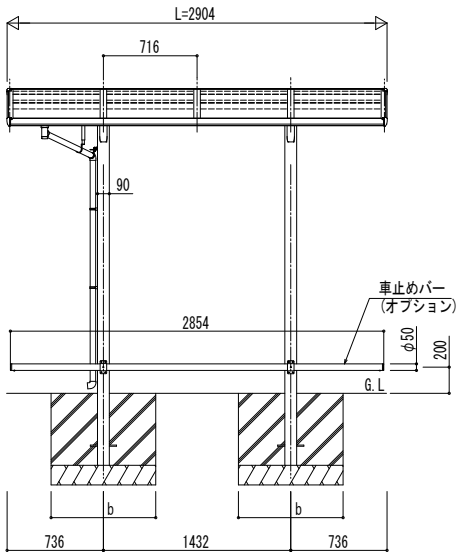

■基礎寸法表

間口呼称	奥行呼称	独立基礎			土間コンクリート考慮基礎		
		地耐力(kN/㎡)			地耐力(kN/㎡)		
		30	50	100	30	50	100
		a・b	a・b	a・b	a・b	a・b	a・b
21	29	800	700	500	500	500	500

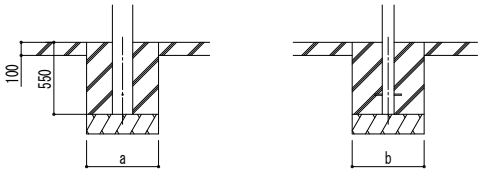

土間コンクリート考慮基礎の場合

変更記事	設計監理 殿	工事名 工事	照査	担当	作図	尺度	御承認印 年 月 日	図番
	施工 殿	図面内容 サイクルポート アリュース ミニ RE 600タイプ 単体セット 姿図 29-21 車止めバー付き (オプション)						通し図番

YKK ap ® 施工-A1