■姿図

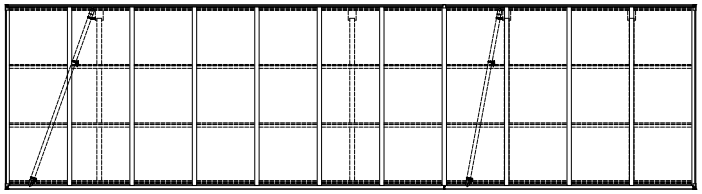

■基礎配置図

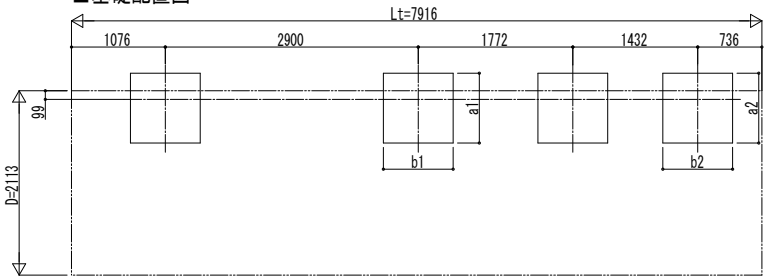

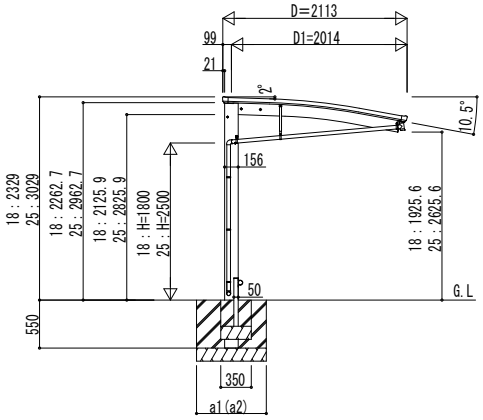

独立基礎の場合

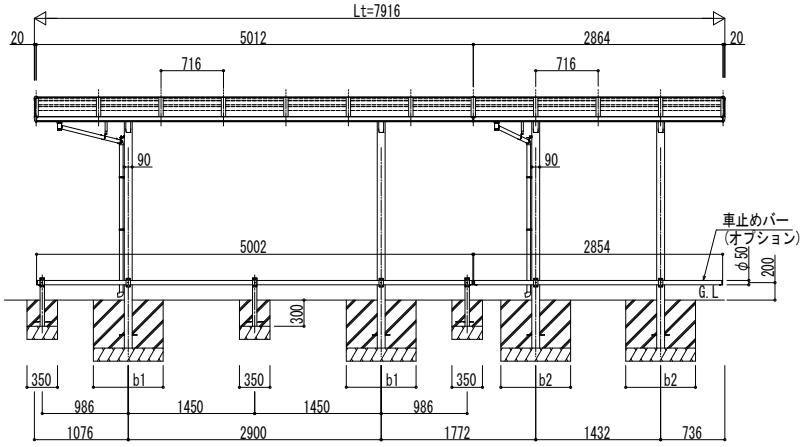

■基礎寸法表

間口呼称	奥行呼称	独立基礎 地耐力(kN/m²) 30 a1・b1	独立基礎 地耐力(kN/m²) 30 a2・b2	独立基礎 地耐力(kN/m²) 50 a1・b1	独立基礎 地耐力(kN/m²) 50 a2・b2	独立基礎 地耐力(kN/m²) 100 a1・b1	独立基礎 地耐力(kN/m²) 100 a2・b2	土間コンクリート考慮基礎 地耐力(kN/m²) 30 a1・b1	土間コンクリート考慮基礎 地耐力(kN/m²) 30 a2・b2	土間コンクリート考慮基礎 地耐力(kN/m²) 50 a1・b1	土間コンクリート考慮基礎 地耐力(kN/m²) 50 a2・b2	土間コンクリート考慮基礎 地耐力(kN/m²) 100 a1・b1	土間コンクリート考慮基礎 地耐力(kN/m²) 100 a2・b2
21	51+29	1050	800	950	700	750	500	500	500	500	500	500	500

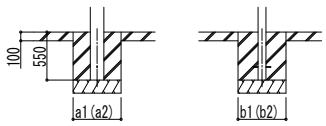

土間コンクリート考慮基礎の場合

変更記事	設計監理 殿	工事名 工事	照査	担当	作図	尺度	御承認印 年 月 日	図番
	施工 殿	図面内容 サイクルポート アリュース ミニ RE 600タイプ 奥行連結セット 姿図 51・29-21 車止めバー付き (オプション)						通し図番

YKK ap® 施工-A1