■姿図

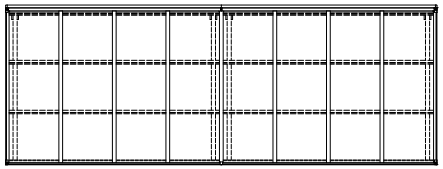

■基礎配置図

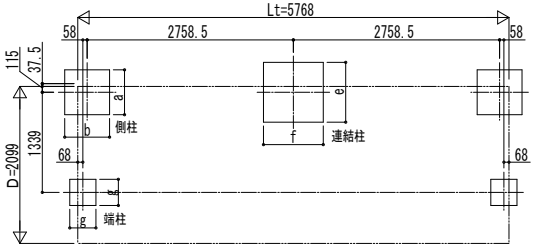

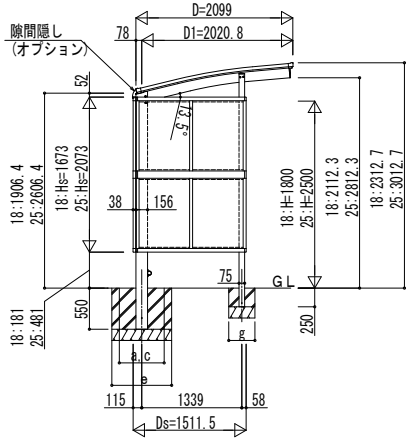

独立基礎の場合

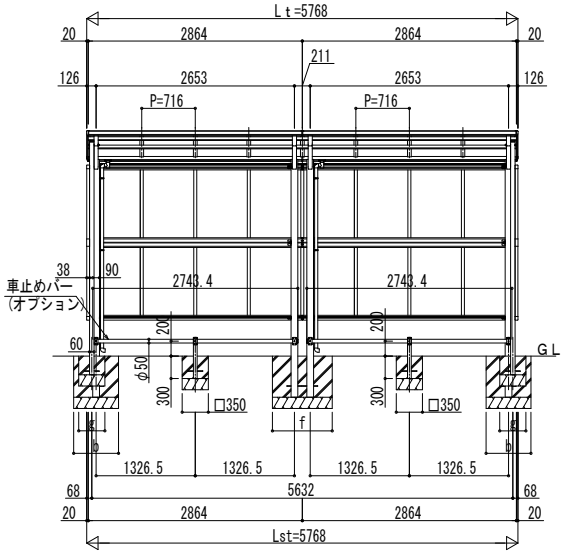

■基礎寸法表

間口呼称	奥行呼称	独立基礎						土間コンクリート考慮基礎					
		地耐力(kN/㎡)						地耐力(kN/㎡)					
		30		50		100		30		50		100	
		側柱	端柱	側柱	端柱	側柱	端柱	側柱	端柱	側柱	端柱	側柱	端柱
		a・b	g	a・b	g	a・b	g	a・b	g	a・b	g	a・b	g
21	29	1000	500	900	450	700	300	500	250	500	250	500	250

間口呼称	奥行呼称	独立基礎			土間コンクリート考慮基礎		
		地耐力(kN/㎡)			地耐力(kN/㎡)		
		30	50	100	30	50	100
		連結柱	連結柱	連結柱	連結柱	連結柱	連結柱
		e・f	e・f	e・f	e・f	e・f	e・f
21	29+29	1350	1250	1100	700	650	500

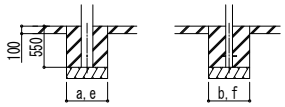

土間コンクリート考慮基礎の場合

変更記事	設計監理 殿	工事名 工事	照査	担当	作図	尺度	御承認印 年 月 日	図番
	施工 殿	図面内容 サイクルポート アリュース ミニ パーク 600タイプ 奥行連結セット 姿図 29・29-21 車止めバー付き (オプション)						通し図番

YKK ap ® 施工-A1