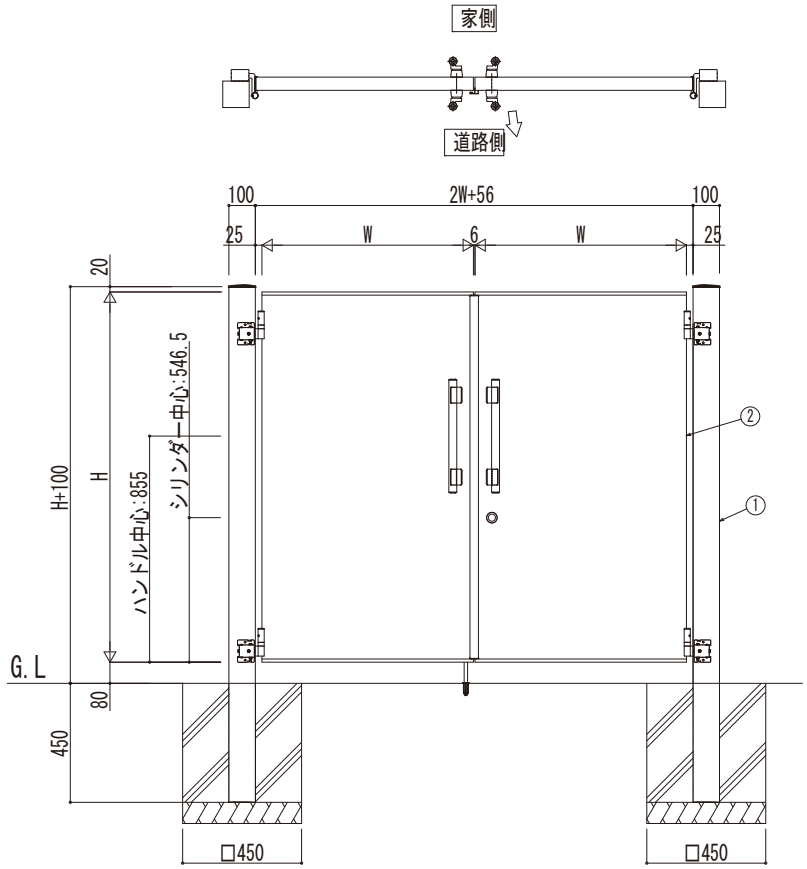

■規格一覧

○：設定あり
△：子扉のみ設定あり
－：設定なし

	W（扉幅）[mm]		
H(扉高さ)[mm]	800	900	1000
1400	○	○	○
1600	○	○	○
1800	○	○	○

H(扉高さ)[mm]	門柱高さ[mm]
1400	1500
1600	1700
1800	1900

■基礎サイズ一覧（参考）

独立基礎（長期地耐力：100kN/㎡）			
門柱	h[mm]	b[mm]	d[mm]
100角	450	450	450

■主要部材材質一覧

主要部材	材質	表面処理
① 門柱	アルミニウム合金　押出形材	陽極酸化塗装複合被膜
② 門扉本体	アルミニウム合金　押出形材	陽極酸化塗装複合被膜

変更記事	設計監理 殿	工事名 工事	照査	担当	作図	尺度	御承認印	図番
	施工 殿	図面内容 戸建住宅向け 手動錠付エクスティアラ門扉 門柱式(100角) 両開き 外開き 納まり仕様別門扉姿図					年 月 日	通し図番

YKK ap ® 施工-A1