■納まり図

h：高さ
L：長さ
D：幅
h1：G.L～屋根上端
L1：柱芯～屋根端部
L2：柱芯々
P：垂木ピッチ

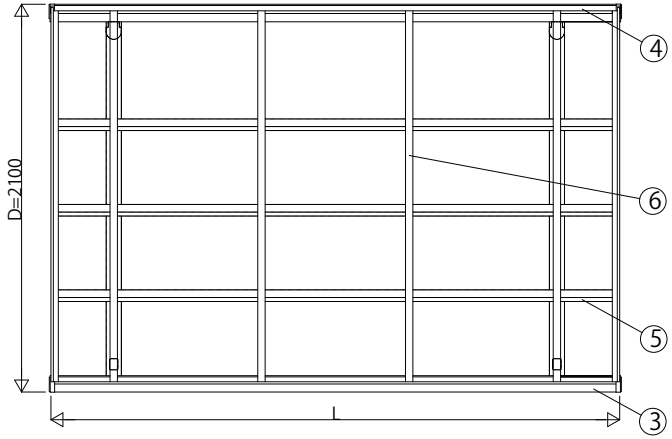

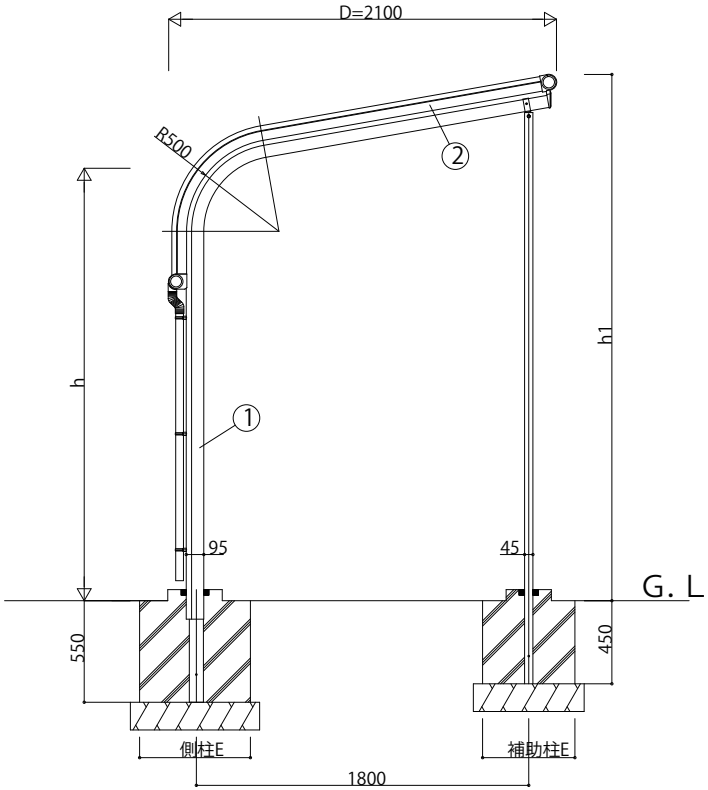

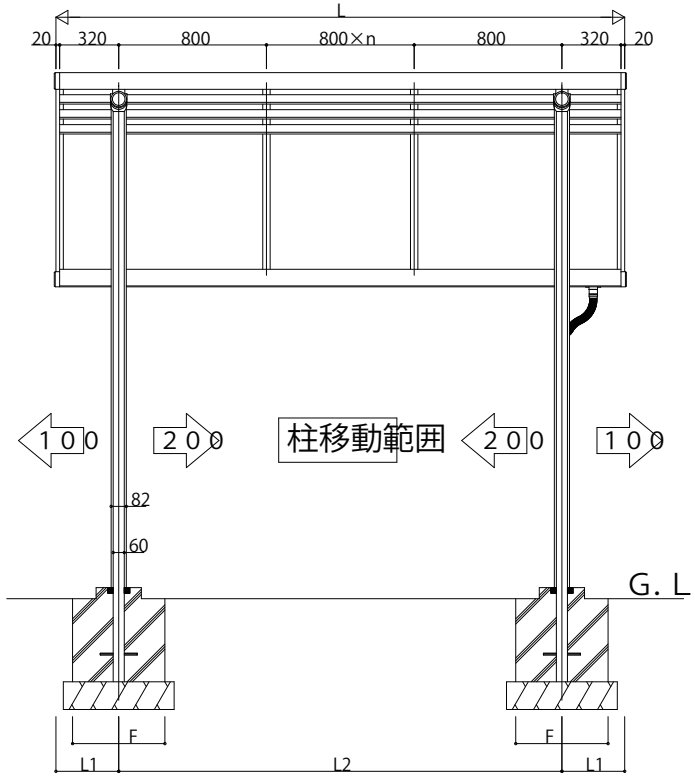

■基礎配置図

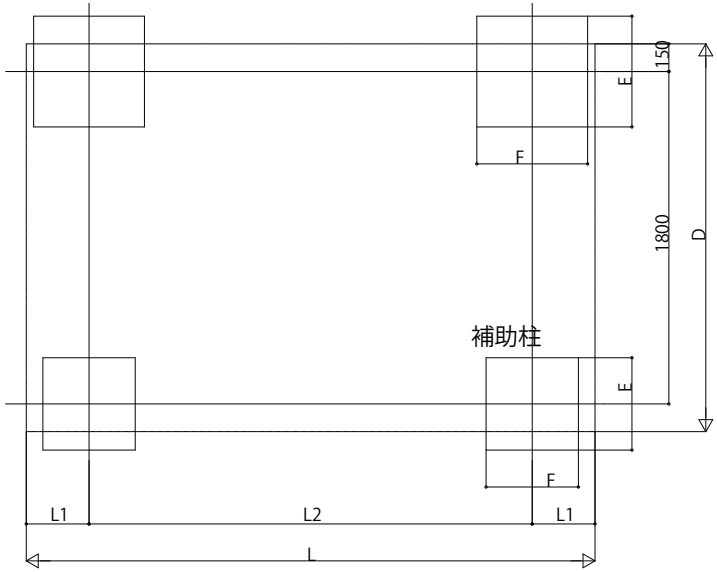

■主要部材材質一覧

主要部材	材質	表面処理
①柱	アルミニウム合金 押出形材	陽極酸化塗装複合被膜
	一般構造用 炭素鋼鋼管	溶融亜鉛メッキ
②側枠	アルミニウム合金 押出形材	陽極酸化塗装複合被膜
③前枠	アルミニウム合金 押出形材	陽極酸化塗装複合被膜
④後枠	アルミニウム合金 押出形材	陽極酸化塗装複合被膜
⑤母屋	アルミニウム合金 押出形材	陽極酸化塗装複合被膜
⑥垂木	アルミニウム合金 押出形材	陽極酸化塗装複合被膜

■規格一覧

サイクルポートサイズ	L	L1	L2	n
31-21	3080	340	2400	1
55-21	5480	340	2400	3

■高さ一覧

高さ	h	h1
標準	1741.8	2250
ハイルーフ	2341.8	2850

■基礎サイズ表（参考）

独立基礎 長期地耐力＝100kN/㎡				
サイクルポートサイズ	側柱		補助柱	
共通	E	F	E	F
	600	600	500	500

変更記事	設計監理	工事名	照査	担当	作図	尺度	御承認印	図番
	殿	工事					年 月 日	通し図番
	施工 殿	図面内容 サイクルキャップ 積雪50cm地域用 基本セット	..	..	..		CYE-SA1-B002	

YKK ap