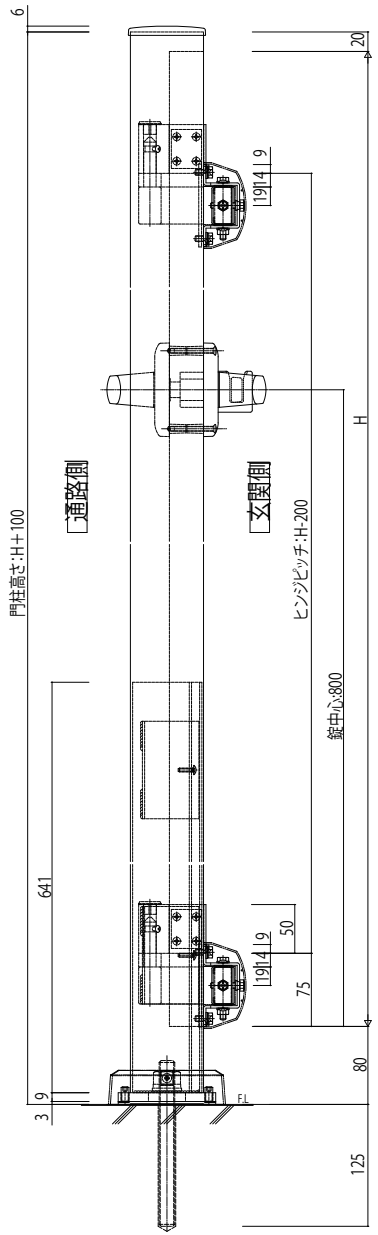

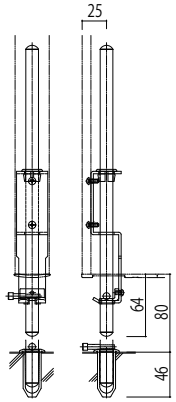

落し錠部

●シングル落し錠仕様:受扉に取付きます。
●ダブル落し錠仕様:掛扉と受扉に取付きます。

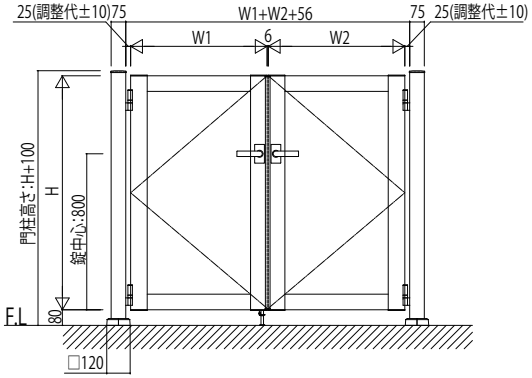

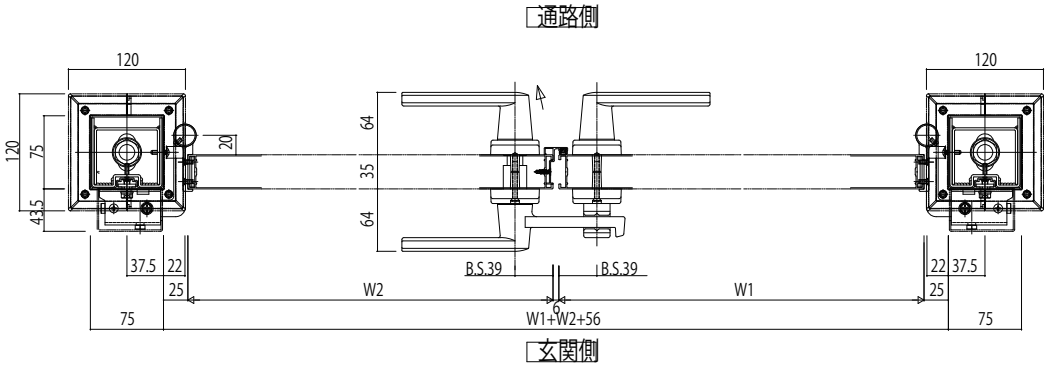

変更記事	設計監理 殿	工事名 工事	照査	担当	作図	尺度 1/1	御承認印	図番
	施工 殿	図面内容 マンション向けポーチ門扉 形材門扉 両開き・外開き・自立門柱納まり	. .	. .	. .	/	年 月 日	通し図番

YKK ap