ルシアスウォールHH02型
＋プリュードウォールフレームT00型

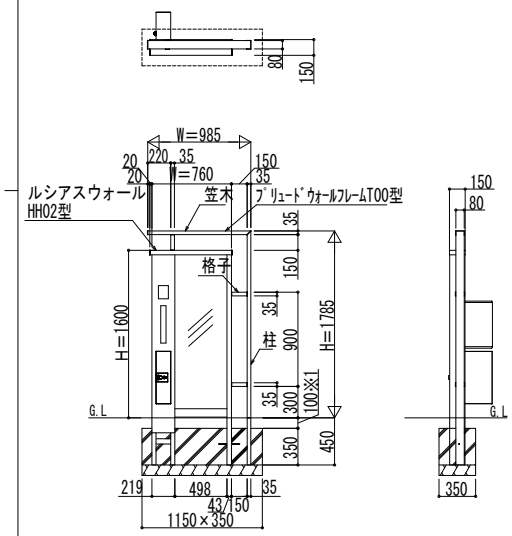

ルシアスウォールHH02型
＋プリュードウォールフレームT01型

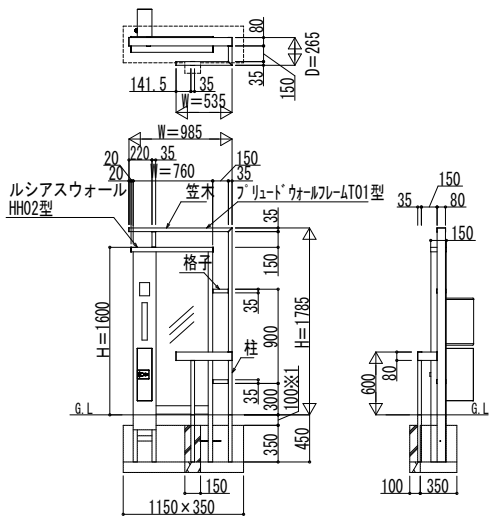

ルシアスウォールHH02型
＋プリュードウォールフレームT02型

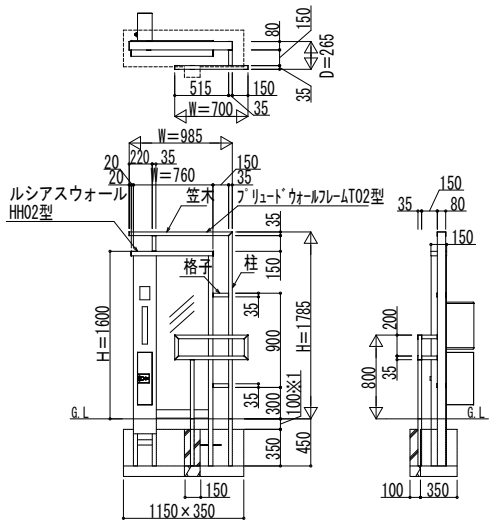

ルシアスウォールHH02型
＋プリュードウォールフレームT03型

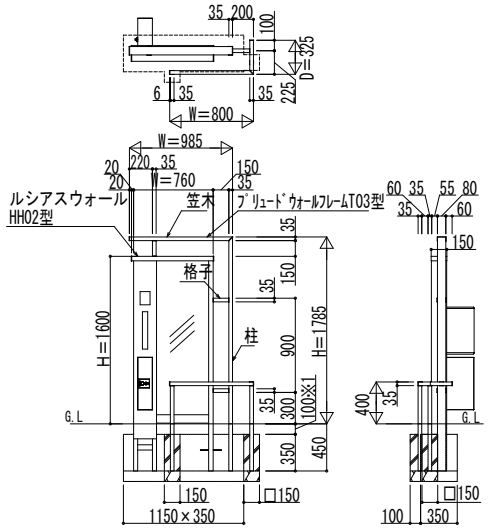

※1　100mmは植栽植込みとする場合の土の厚さ。
植栽植込みをしない場合は、この寸法100mmまで基礎コンクリートとすることも可能。
その場合、基礎コンクリート深さは450mm（350mm＋100mm）

変更記事	設計監理 殿	工事名 工事	照査	担当	作図	尺度	御承認印	図番
	施工 殿	図面内容 ルシアスウォールHH02型 ＋プリュードウォールフレームユニットT00型・T01型・T02型・T03型					年 月 日	通し図番
							FEP-A113	

YKK ap® 施工-A1