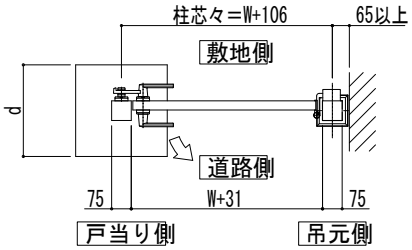

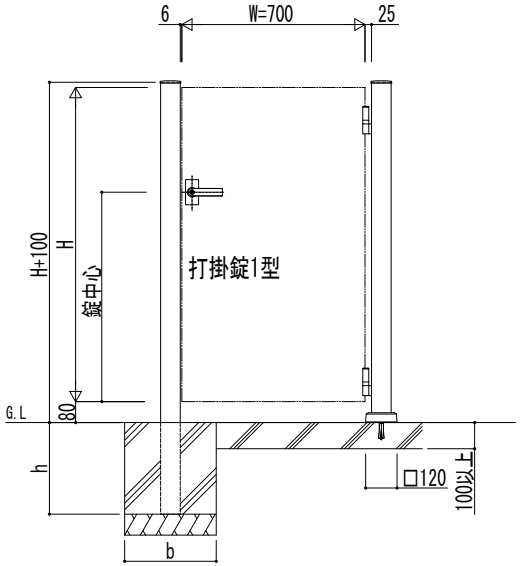

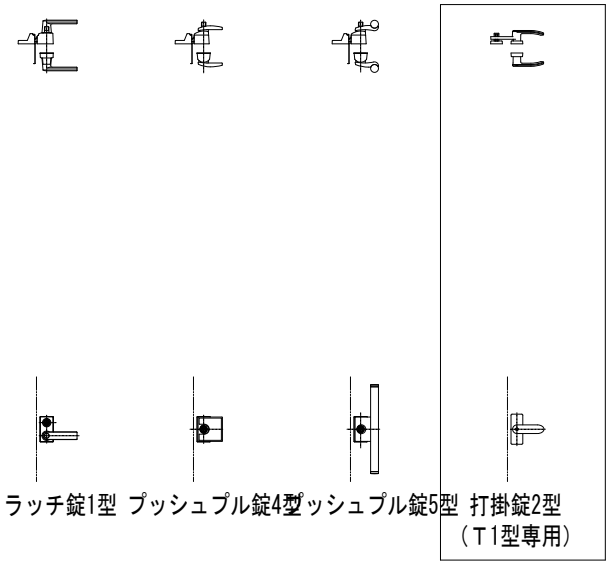

H(扉高さ)[mm]	門柱高さ[mm]	錠中心[mm]	
		K1・K2型	T1型
1000	1100	800	700
1200	1300		

■基礎サイズ一覧（参考）

独立基礎（長期地耐力：100kN/㎡）			
門柱	h[mm]	b[mm]	d[mm]
75角	350	350	350

変更記事	設計監理	工事名	照査	担当	作図	尺度	御承認印	図番
	殿	工事					年 月 日	
	施工 殿	図面内容 戸建住宅向け 手動錠付片開き専用シンプレオ門扉 吊元側：乾式門柱式 戸当り側：埋込門柱式 門柱式（75角） 片開き 外開き 納まり仕様別門扉姿図					HME-A226	通し図番

YKK ap ® 施工-A1