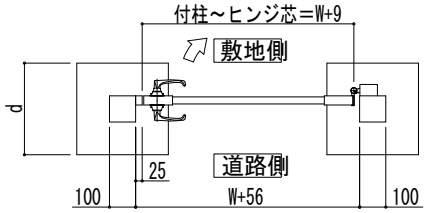

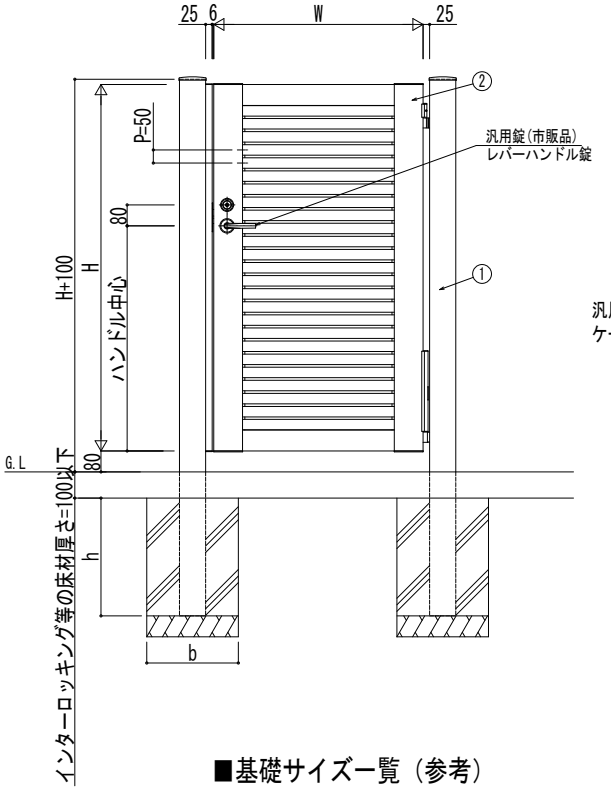

汎用錠(市販品)
ケースロック

汎用錠(市販品)
ケースハンドル

汎用錠(市販品)
非常開装置付
レバーハンドル錠
美和LA-E

汎用錠(市販品)
非常開装置付
レバーハンドル錠
ゴールLGHA・LGHB

■規格一覧

○：設定あり
－：設定なし

H(扉高さ)[mm]	W（扉幅）[mm] 800	900	1000	1100
1400	○	○	○	○
1600	○	○	○	○
1800	○	○	○	○

H(扉高さ)[mm]	門柱高さ[mm]	ハンドル中心[mm] レバーハンドル錠	ケースロック・ケースハンドル 美和MA・MACC	ゴールAS・ASC	非常開装置付 レバーハンドル錠
1400	1500	860	860	858	860
1600	1700				
1800	1900				

■基礎サイズ一覧（参考）

独立基礎（長期地耐力：100kN/㎡）			
門柱	h[mm]	b[mm]	d[mm]
100角	450	350	350

■主要部材材質一覧

主要部材	材質	表面処理
① 門柱	アルミニウム合金　押出形材	陽極酸化塗装複合被膜
② 門扉本体	アルミニウム合金　押出形材	陽極酸化塗装複合被膜

変更記事	設計監理 殿	工事名 工事	照査	担当	作図	尺度	御承認印 年 月 日	図番
	施工 殿	図面内容 集合住宅向け共用門扉 シンプレオ門扉 汎用錠（市販品）1ロック仕様レバーハンドル錠 3型 門柱式 片開き 内開き デザイン別門扉姿図					HME-B149	通し図番

YKK ap® 施工-A1