■姿図

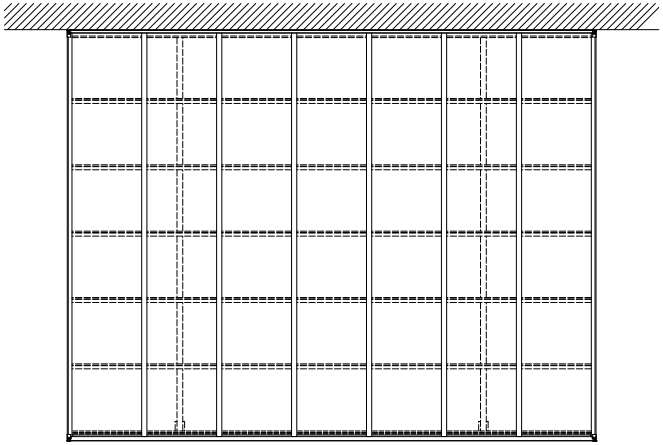

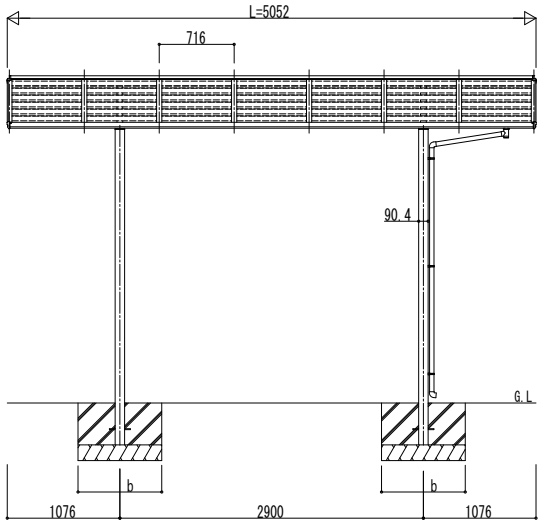

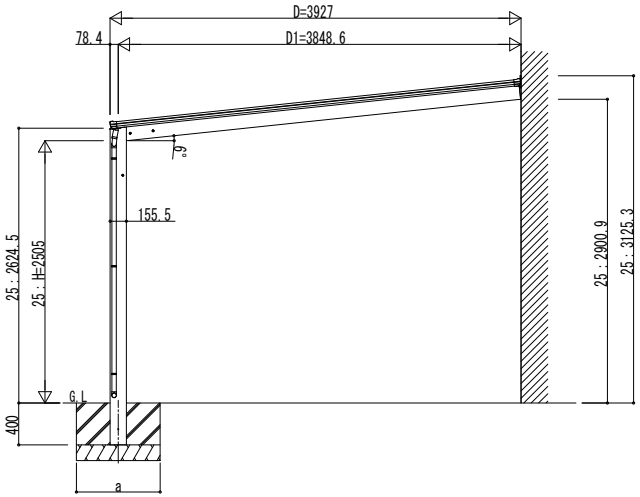

独立基礎の場合

■基礎配置図

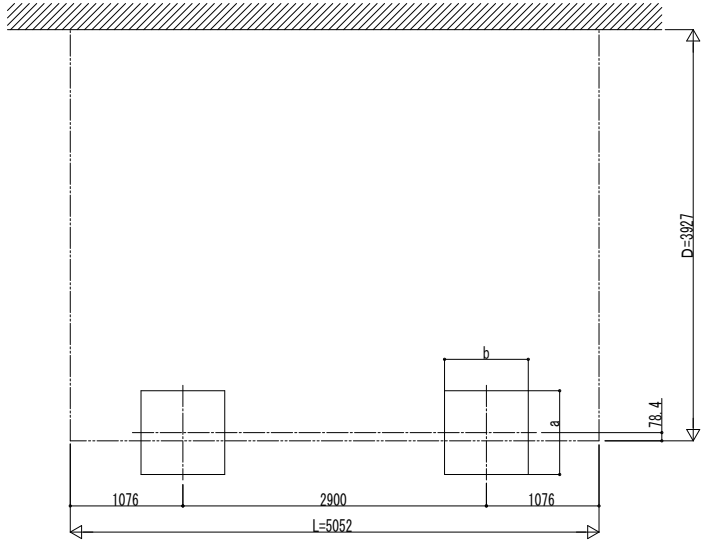

■基礎寸法表

間口呼称	奥行呼称	独立基礎			土間コンクリート考慮基礎（既設コンクリートに施工）		
		地耐力(kN/㎡)			地耐力(kN/㎡)		
		30	50	100	30	50	100
		a・b	a・b	a・b	a・b	a・b	a・b
39	51	830	740	690	470	470	470

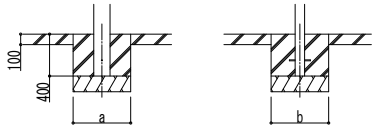

土間コンクリート考慮基礎の場合

変更記事	設計監理 殿	工事名 工事	照査	担当	作図	尺度	御承認印 年 月 日	図番
	施工 殿	図面内容 カーポート エフルージュ ベーカ FIRST 600タイプ 単体セット 姿図 51-39					JCB-A-C003	通し図番

YKK ap® 施工-A1