■主要部材材質一覧

主要部材	材質	表面処理
①柱	アルミニウム合金 押出形材	陽極酸化塗装複合被膜
②梁	アルミニウム合金 押出形材	陽極酸化塗装複合被膜
③側枠	アルミニウム合金 押出形材	陽極酸化塗装複合被膜 オレフィン系樹脂　化粧シート貼り
④前枠	アルミニウム合金 押出形材	陽極酸化塗装複合被膜
⑤後枠	アルミニウム合金 押出形材	陽極酸化塗装複合被膜
⑥母屋	アルミニウム合金 押出形材	陽極酸化塗装複合被膜
⑦垂木	アルミニウム合金 押出形材	陽極酸化塗装複合被膜

H：高さ（G.L～梁下端）
L：奥行
Dm：間口（M合掌）
D：間口
H1：G.L～屋根下端
H2：屋根下端～屋根上端
H3：G.L～梁下端
L1：柱芯～屋根端部（入隅側）
L2：柱芯々
L3：柱芯～屋根端部
P：垂木ピッチ
D1：柱芯々
E：基礎（間口方向）
F：基礎（奥行方向）
G：基礎（柱芯～基礎端部）

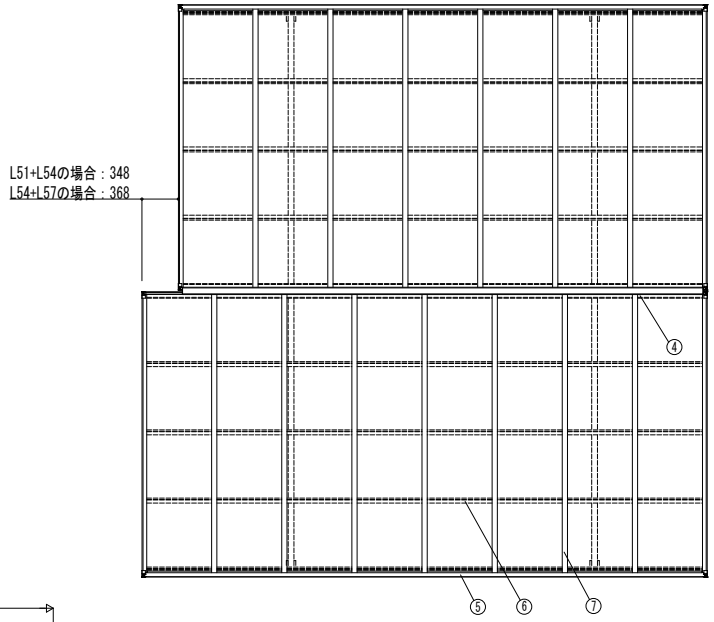

■基礎配置図

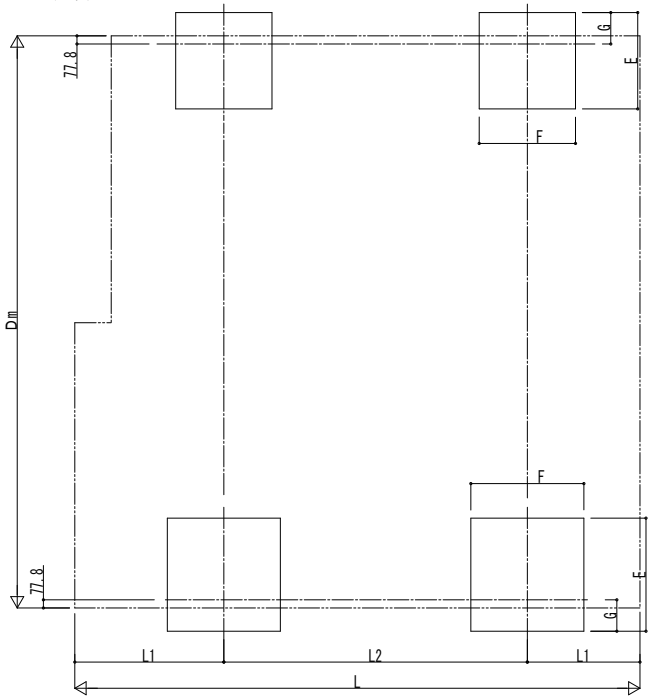

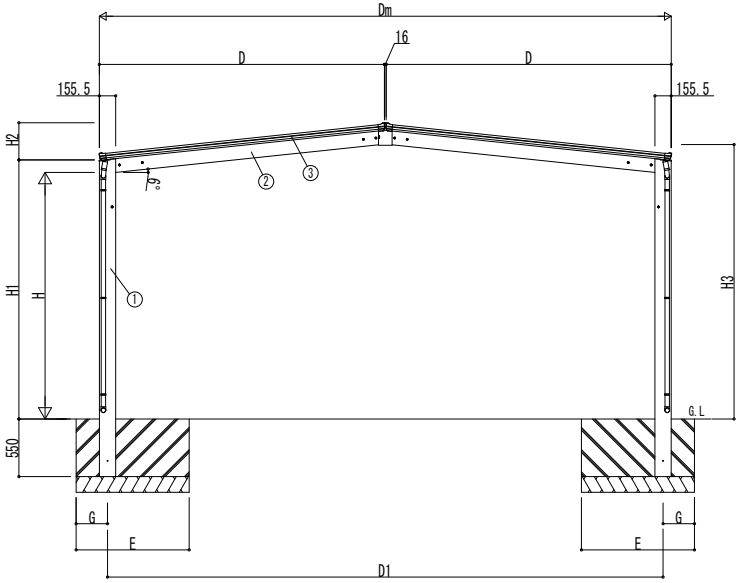

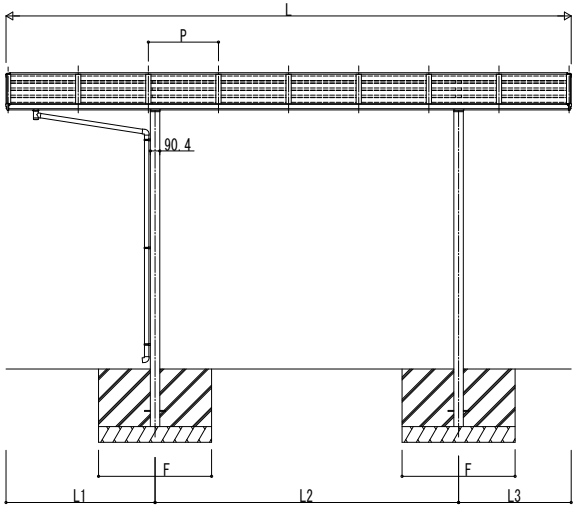

■基礎サイズ表

土間コンクリートを考慮しない場合		長期地耐力＝100kN／㎡		
カーポートサイズ		E	F	G
標準・ハイルーフ	5124・5127・5424・5724	920	920	300
	5130・5427・5430・5727・5730	1080	1080	300

土間コンクリートを考慮する場合		長期地耐力＝50kN／㎡		
カーポートサイズ		E	F	G
標準・ハイルーフ	5124・5127・5424・5724	540	540	270
	5130・5427・5430・5727・5730	650	650	325

■奥行寸法表

カーポートサイズ	L	L1	L2	L3	P
奥行51+54	5400	1424	2900	1076	716(L51/57)　670(L54)
奥行54+57	5768	1518	3100	1150	716(L51/57)　670(L54)

■間口-高さ寸法表

カーポートサイズ	Dm	D	D1	高さ	H	H1	H2	H3
間口24	4860	2422	4703.5	標準	2000	2119.5	323.3	2234.5
				ハイルーフ	2355	2474.5		2589.5
間口27	5464	2724	5307.6	標準	2000	2119.5	355.1	2266.2
				ハイルーフ	2355	2474.5		2621.2
間口30	6068	3026	5911.9	標準	2000	2119.5	386.9	2298
				ハイルーフ	2355	2474.5		2653

変更記事	設計監理	工事名	照査	担当	作図	尺度	御承認印	図番
	殿	工事					年　月　日	
	施工 殿	図面内容 カーポート エフルージュZ FIRST 750タイプ M合掌入隅					JCS-B-C014	通し図番

YKK ap ® 施工-A1