■姿図

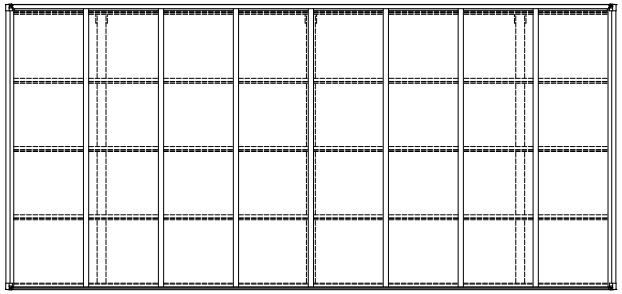

■基礎配置図

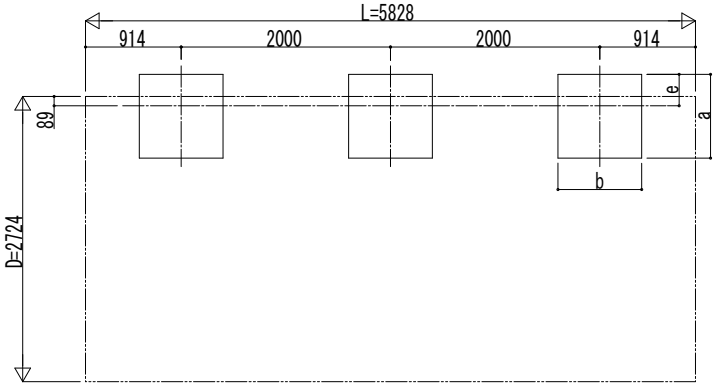

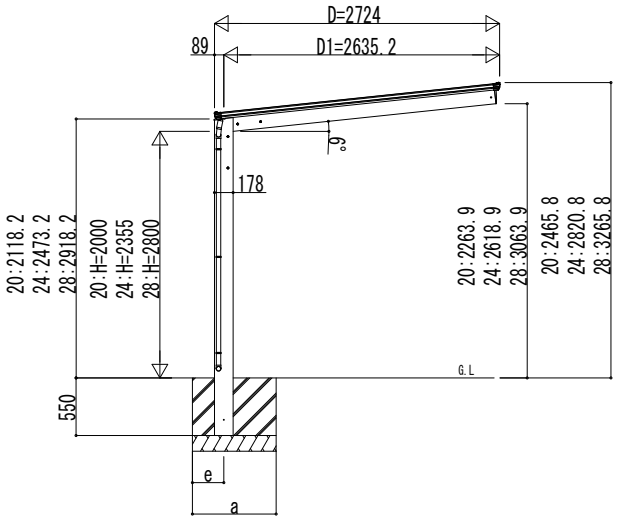

独立基礎の場合

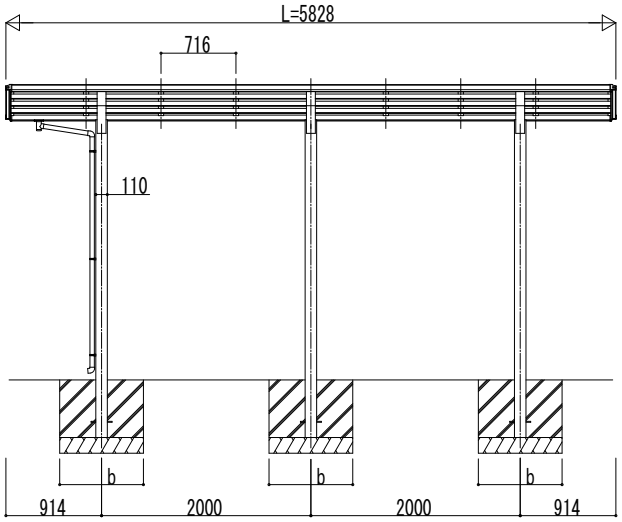

■基礎寸法表

間口呼称	奥行呼称	独立基礎						土間コンクリート考慮基礎（既設コンクリートに施工）					
		地耐力(kN/㎡)						地耐力(kN/㎡)					
		30		50		100		30		50		100	
		a・b	e	a・b	e	a・b	e	a・b	e	a・b	e	a・b	e
27	57	1170	300	1090	300	930	300	700	350	540	270	540	270

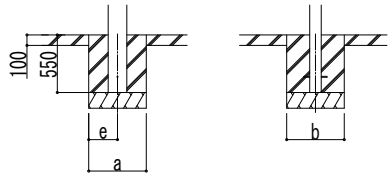

土間コンクリート考慮基礎の場合

変更記事	設計監理 殿	工事名 工事	照査	担当	作図	尺度	御承認印 年 月 日	図番
	施工 殿	図面内容 エフルージュ FIRST 片側支持式 1500タイプ 単体セット ハイデザイン 姿図 57-27					JCS-F-C010	通し図番

YKK ap® 施工-A1