■姿図

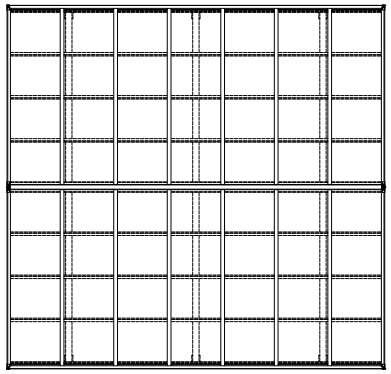

■基礎配置図

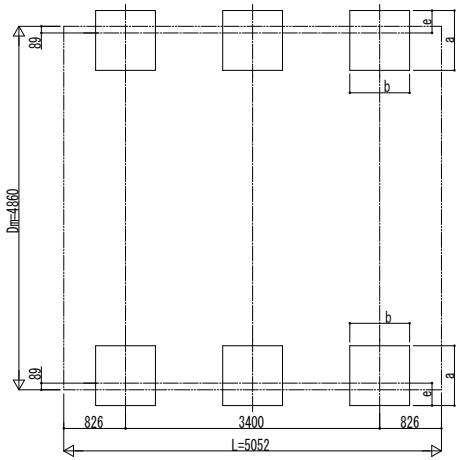


■基礎寸法表

| 間口呼称 | 奥行呼称 | 独立基礎 | | | | | | 土間コンクリート考慮基礎（既設コンクリートに施工） | | | | | |
|---|---|---|---|---|---|---|---|---|---|---|---|---|---|
| | | 地耐力(kN/㎡) | | | | | | 地耐力(kN/㎡) | | | | | |
| | | 30 | | 50 | | 100 | | 30 | | 50 | | 100 | |
| | | a・b | e | a・b | e | a・b | e | a・b | e | a・b | e | a・b | e |
| 24+24 | 51 | 1170 | 300 | 1090 | 300 | 930 | 300 | 700 | 350 | 540 | 270 | 540 | 270 |

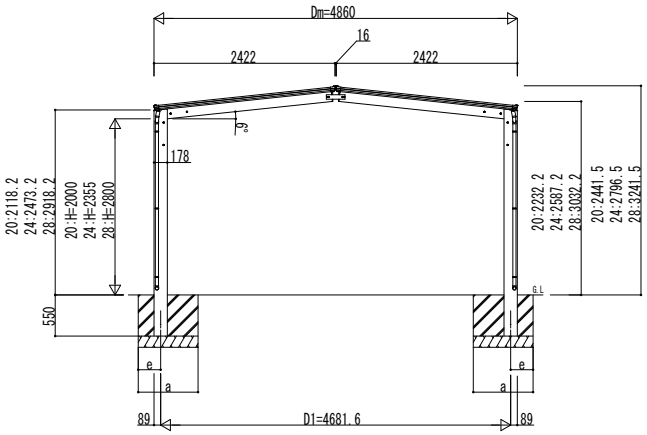


独立基礎の場合

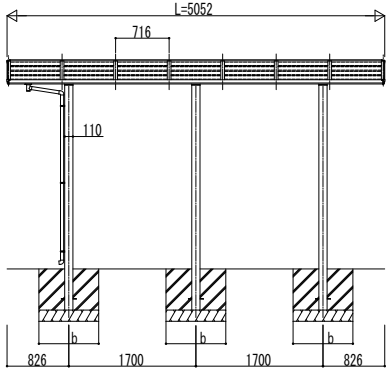


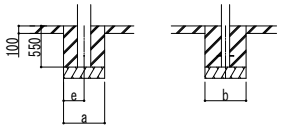


土間コンクリート考慮基礎の場合

| 変更記事 | 設計監理 殿 | 工事名 工事 | 照査 | 担当 | 作図 | 尺度 | 御承認印 年 月 日 | 図番 |
|---|---|---|---|---|---|---|---|---|
| | 施工 殿 | 図面内容 エフルージュ FIRST 片側支持式 1500タイプ M合掌セット 姿図 51-24・24 | | | | | JCS-F-C018 | 通し図番 |

YKK ap ® 施工-A1