●22-21

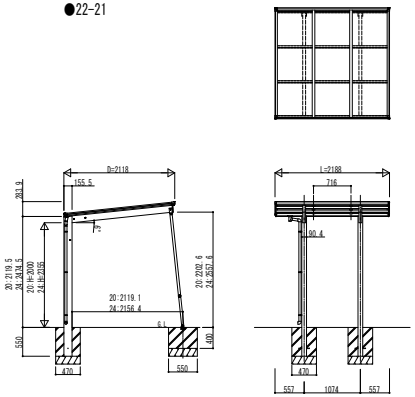

●29-21

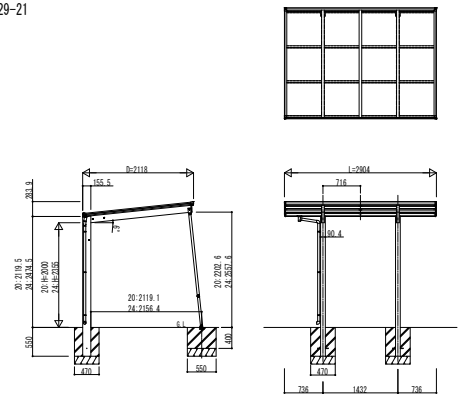

●51-21

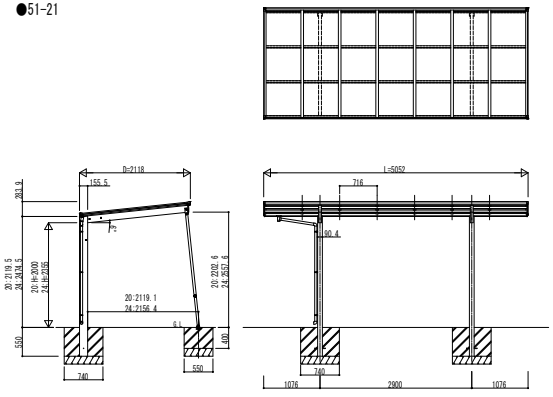

●22-21
車止めバー付き
（オプション）

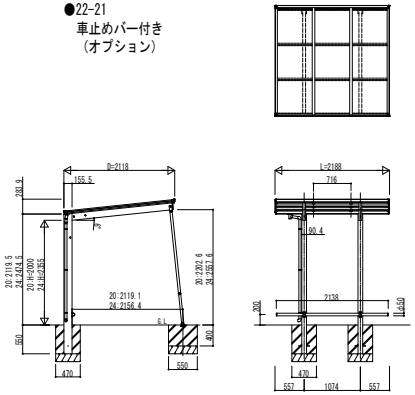

●29-21
車止めバー付き
（オプション）

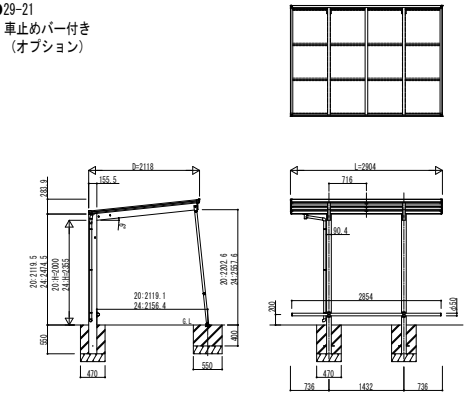

●51-21
車止めバー付き
（オプション）

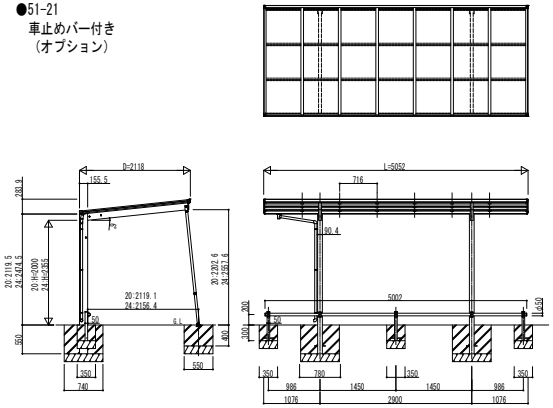

変更記事	設計監理 殿	工事名 工事	照査	担当	作図	尺度	御承認印 年 月 日	図番
	施工 殿	図面内容 カーポート エフルージュ ミニZ FIRST 750タイプ 積雪性能30cm仕様 姿図一覧					JDS-B-C004	通し図番

YKK ap® 施工-A1