据付図(S=1/50)

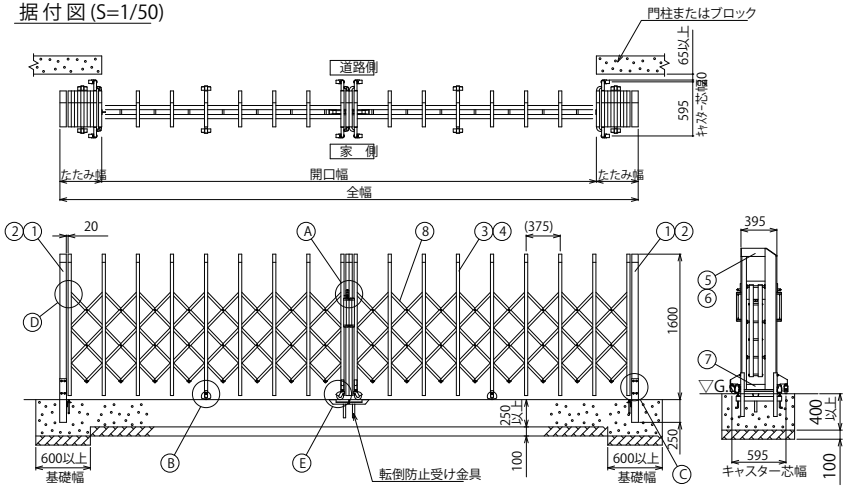

Ⓐ 施錠部詳細図(S=1/10)

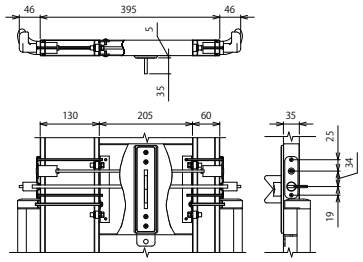

Ⓑ 固定キャスター部詳細図(S=1/10)

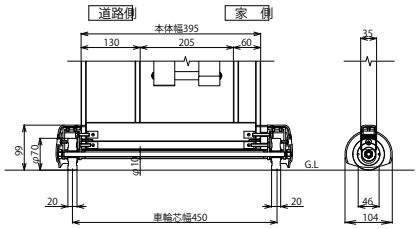

Ⓒ 戸当り柱・吊元柱取付部詳細図(S=1/10)

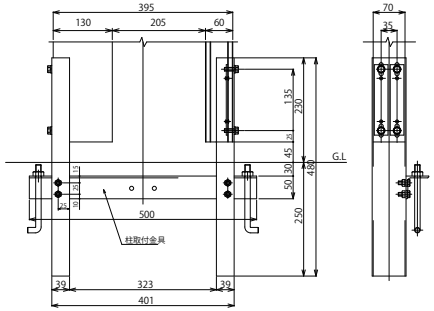

Ⓓ 枠体連結部詳細図(S=1/5)

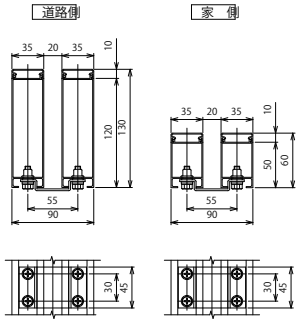

Ⓔ 自在キャスター部詳細図(S=1/10)

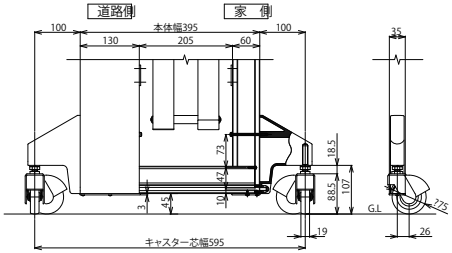

枠数	全幅 (mm)	開口幅 (mm)	たたみ幅 (mm)
2	3,360	2,680	340
2	4,110	3,370	370
2	4,860	4,040	410
2	5,610	4,710	450
2	6,360	5,380	490
2	7,110	6,050	530
2	7,860	6,740	560
2	8,610	7,410	600
2	9,360	8,080	640
4	10,220	8,760	730
4	10,970	9,430	770
4	11,720	10,100	810
4	12,470	10,770	850
4	13,220	11,440	890
4	13,970	12,130	920
4	14,720	12,800	960
4	15,470	13,470	1,000

枠数	全幅 (mm)	開口幅 (mm)	たたみ幅 (mm)
4	16,220	14,140	1,040
4	16,970	14,810	1,080
4	17,720	15,500	1,110
4	18,470	16,170	1,150
6	19,330	16,850	1,240
6	20,080	17,520	1,280
6	20,830	18,190	1,320
6	21,580	18,860	1,360
6	22,330	19,530	1,400
6	23,080	20,220	1,430
6	23,830	20,890	1,470
6	24,580	21,560	1,510
6	25,330	22,230	1,550
6	26,080	22,900	1,590
6	26,830	23,590	1,620
6	27,580	24,260	1,660

ねじ類	ステンレス(SUS) 電気亜鉛メッキ品(内装部)
柱・格子キャップ	合成樹脂(ASA) ポリウレタン樹脂塗装
⑧ パンタ	アルミ押出形材 陽極酸化・塗装複合皮膜
⑦ 下桟	アルミ押出形材 陽極酸化・塗装複合皮膜
⑥ 格子上桟	アルミ押出形材 陽極酸化・塗装複合皮膜
⑤ 柱上桟	アルミ押出形材 陽極酸化・塗装複合皮膜
④ 後格子(家側)	アルミ押出形材 陽極酸化・塗装複合皮膜
③ 前面ﾊﾟﾈﾙ(道路側)	アルミ押出形材 陽極酸化・塗装複合皮膜
② 吊元柱・戸当り柱(家側)	アルミ押出形材 陽極酸化・塗装複合皮膜
① 吊元柱・戸当り柱(道路側)	アルミ押出形材 陽極酸化・塗装複合皮膜
主要部材	仕様(材質・塗装)
名称	LGA-C型 H16 両開き
ファイル名	LGA-C-16-W

変更記事	設計監理 殿	工事名 工事	担当	作図	尺度	御承認印	図番
	施工 殿	図面内容 LGA-C型 H16 両開き				年 月 日	通し図番

YKK ap