据付図 (S=1/50)

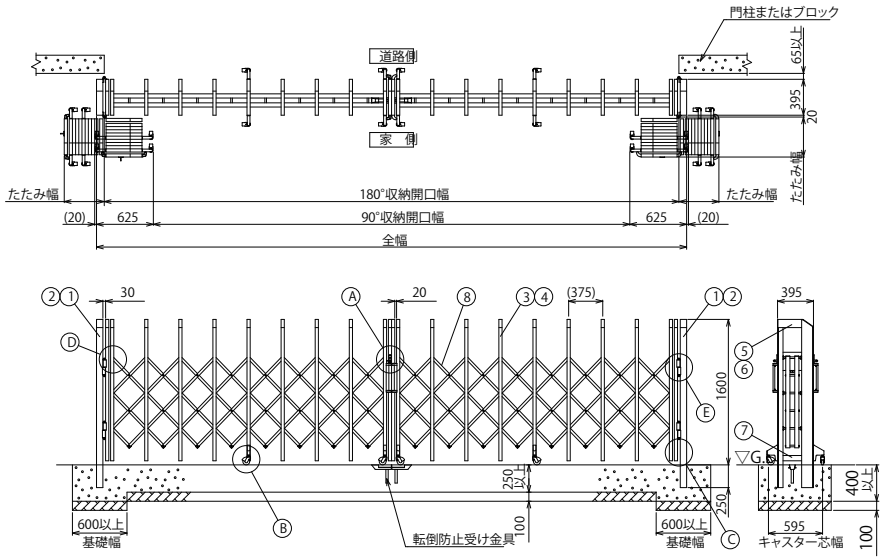

Ⓐ 施錠部詳細図(S=1/10)

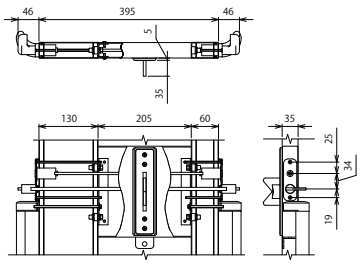

Ⓑ 自在キャスター部詳細図(S=1/10)

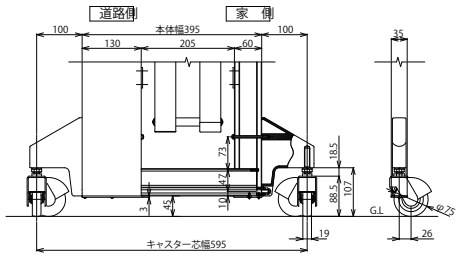

Ⓒ 戸当り柱・吊元柱取付部詳細図(S=1/10)

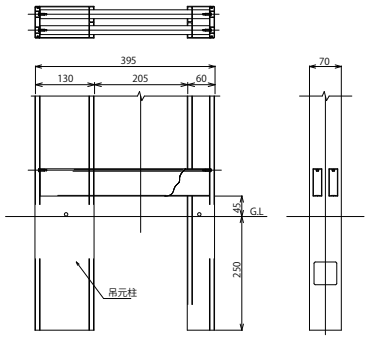

Ⓓ 枠体連結部詳細図(S=1/5)

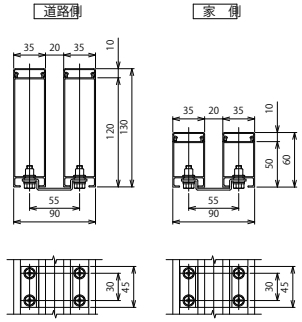

Ⓔ ヒンジ部詳細図(S=1/10)

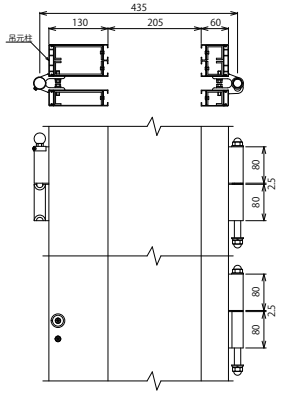

枠数	全幅 (mm)	180°収納開口幅(mm)	90°収納開口幅(mm)	たたみ幅 (mm)
2	3,490	3,320	2,240	400
2	4,240	4,070	2,990	440
2	4,990	4,820	3,740	480
2	5,740	5,570	4,490	520
2	6,490	6,320	5,240	550
2	7,240	7,070	5,990	590
2	7,990	7,820	6,740	630
2	8,740	8,570	7,490	670
2	9,490	9,320	8,240	710
4	10,350	10,180	9,100	800
4	11,100	10,930	9,850	840

枠数	全幅 (mm)	180°収納開口幅(mm)	90°収納開口幅(mm)	たたみ幅 (mm)
4	11,850	11,680	10,600	870
4	12,600	12,430	11,350	910
4	13,350	13,180	12,100	950
4	14,100	13,930	12,850	990
4	14,850	14,680	13,600	1,030
4	15,600	15,430	14,350	1,060
4	16,350	16,180	15,100	1,100
4	17,100	16,930	15,850	1,140
4	17,850	17,680	16,600	1,180
4	18,600	18,430	17,350	1,220

ねじ類	ステンレス(SUS) 電気亜鉛メッキ品(内装部)
柱・格子キャップ	合成樹脂(ASA) ポリウレタン樹脂塗装
⑧ パンタ	アルミ押出形材 陽極酸化・塗装複合皮膜
⑦ 下桟	アルミ押出形材 陽極酸化・塗装複合皮膜
⑥ 格子上桟	アルミ押出形材 陽極酸化・塗装複合皮膜
⑤ 柱上桟	アルミ押出形材 陽極酸化・塗装複合皮膜
④ 後格子(家側)	アルミ押出形材 陽極酸化・塗装複合皮膜
③ 前面パネル(道路側)	アルミ押出形材 陽極酸化・塗装複合皮膜
② 吊元柱・戸当り柱(家側)	アルミ押出形材 陽極酸化・塗装複合皮膜
① 吊元柱・戸当り柱(道路側)	アルミ押出形材 陽極酸化・塗装複合皮膜
主要部材	仕様(材質・塗装)
名称	LGA-J型 H16 両開き
ファイル名	LGA-J-16-W

設計監理 殿	工事名 工事	担当	作図	尺度	御承認印		図番
施工 殿	図面内容 LGA-J型 H16 両開き					年 月 日	通し図番

YKK ap