集合住宅向け 乾式門柱（自立タイプ）

■片開き・自立タイプ

※本図は外開き右勝手（道路側）

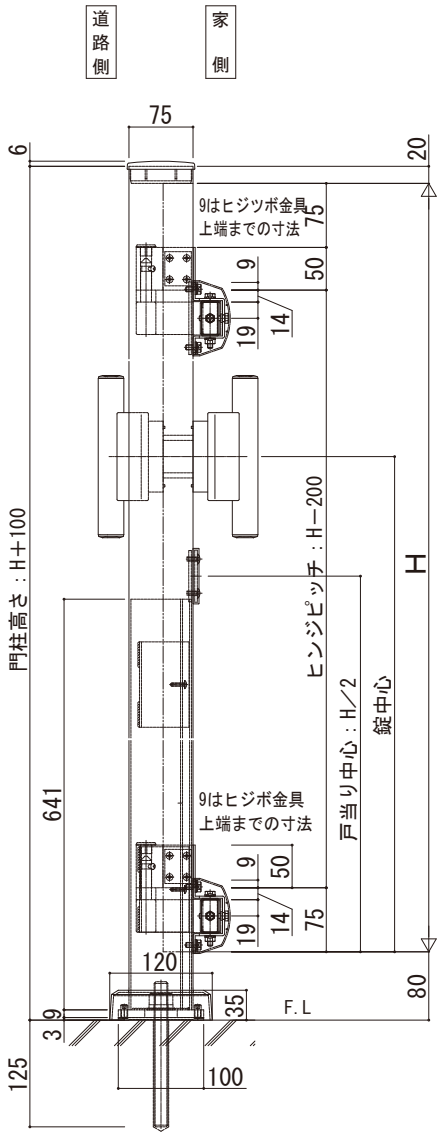

門柱式（自立タイプ）
外開き

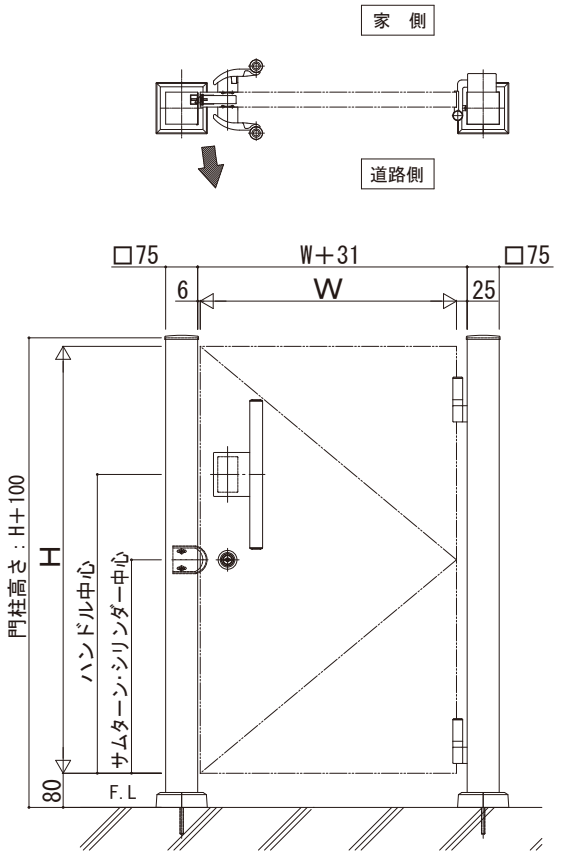

戸先側・吊元側 門柱式（自立タイプ）

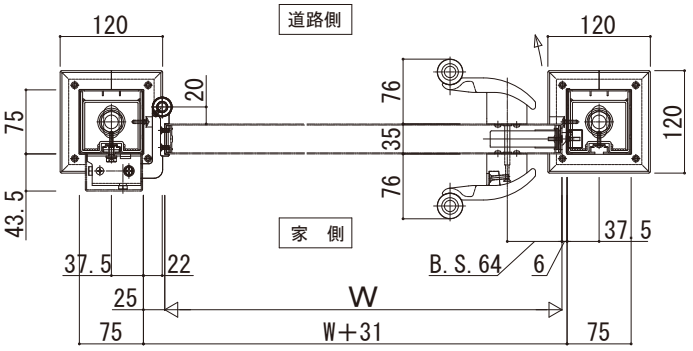

門柱式（自立タイプ） 外開き

H（扉高さ）[mm]	ハンドル中心 [mm]	錠中心 [mm]
1000・1200	800	600
1400	900	700