■基礎配置図

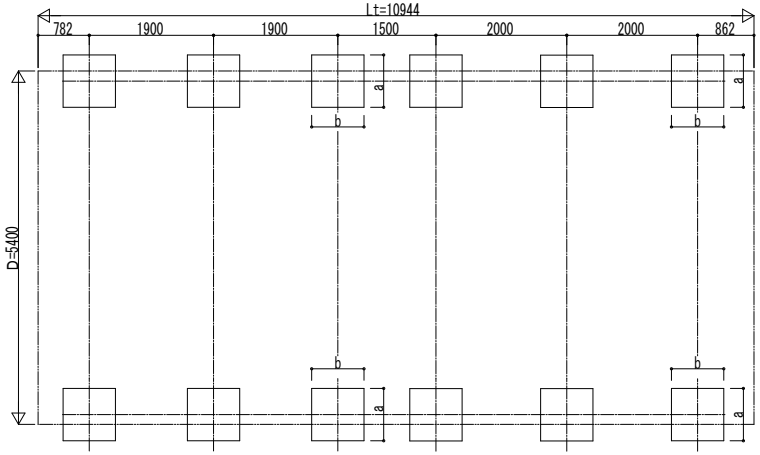

■姿図

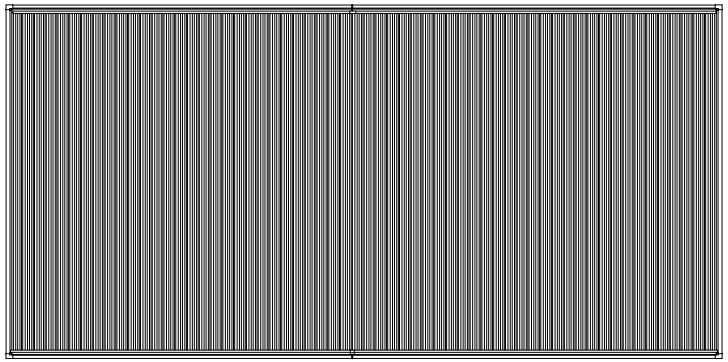

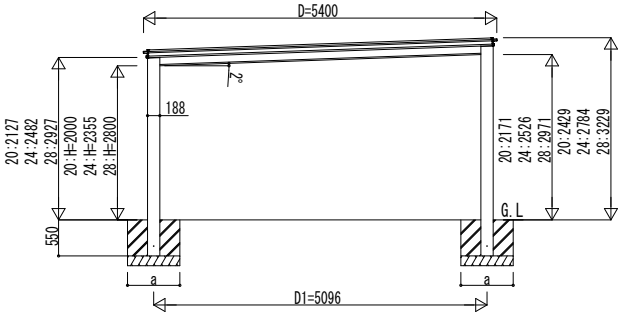

独立基礎の場合

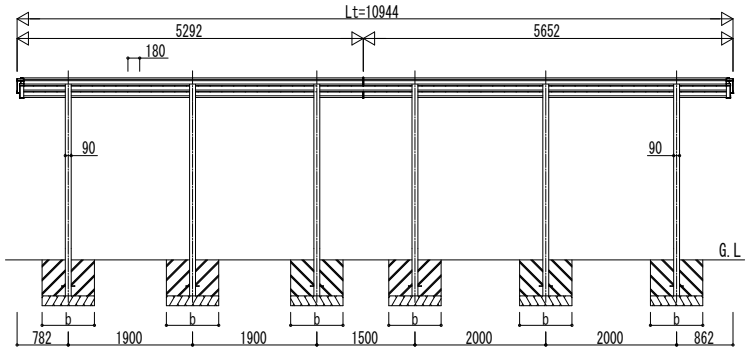

■基礎寸法表

間口呼称	奥行呼称	独立基礎 地耐力(kN/m²)			土間コンクリート考慮基礎(既設コンクリートに施工) 地耐力(kN/m²)		
		30	50	100	30	50	100
		a・b	a・b	a・b	a・b	a・b	a・b
54	54	920	820	600	570	570	570
	57	920	820	600	570	570	570

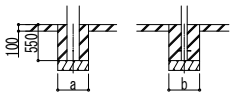

土間コンクリート考慮基礎の場合

変更記事	設計監理 殿	工事名 工事	照査	担当	作図	尺度	御承認印 年 月 日	図番
	施工 殿	図面内容 カーポート ルシアス カーポート 1500タイプ2台用 奥行連結セット 姿図 54・57-54					UCD-F-C049	通し図番

YKK ap® 施工-A1