■基礎配置図

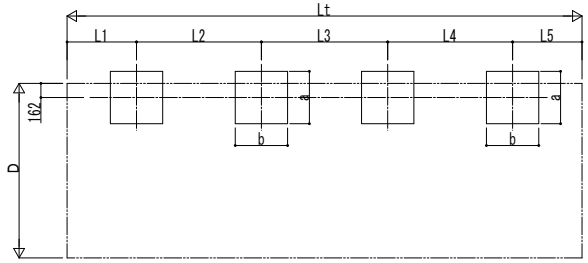

■基礎寸法表

間口呼称	奥行呼称	独立基礎 地耐力(kN/m²) 30 a・b	30 e	50 a・b	50 e	100 a・b	100 e	土間コンクリート考慮基礎(既設コンクリートに施工) 地耐力(kN/m²) 30 a・b	30 e	50 a・b	50 e	100 a・b	100 e
20	20+20	※	※	※	※	※	※	※	※	※	※	※	※
	20+30												
	20+50												
	20+60												
	30+30												
	30+50												
	30+60												
	50+50												
	50+60												
	60+60												

※の基礎の大きさは基本セット単体と同じとなります。

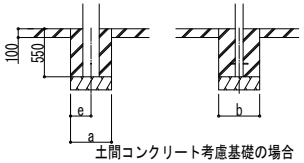

土間コンクリート考慮基礎の場合

■姿図

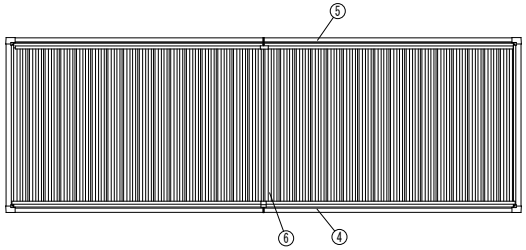

■間口-高さ寸法表

間口呼称	D	D1	高さ呼称	H	H1	H2	H3
20	2000	1838	20	2000	2114	2172	2429
			25	2500	2614	2672	2929

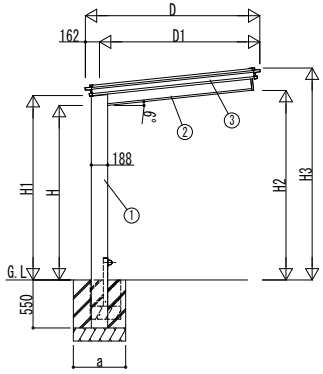

独立基礎の場合

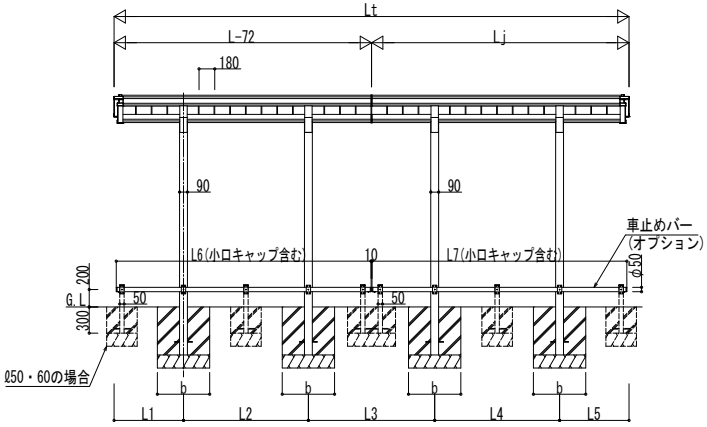

■奥行寸法表

奥行呼称	Lt	L	Lj	L1	L2	L3	L4	L5	L6	L7
20+20	3744	1944	1872	472	1000	800	1000	472	1842	1842
20+30	4824	1944	2952	472	1000	1124	1432	796	1842	2922
20+50	6804	1944	4932	472	1000	1380	2900	1052	1842	4902
20+60	7884	1944	6012	472	1000	1670	3400	1342	1842	5982
30+30	5904	3024	2952	796	1432	1448	1432	796	2922	2922
30+50	7884	3024	4932	796	1432	1704	2900	1052	2922	4902
30+60	8964	3024	6012	796	1432	1994	3400	1342	2922	5982
50+50	9864	5004	4932	1052	2900	1960	2900	1052	4902	4902
50+60	10944	5004	6012	1052	2900	2250	3400	1342	4902	5982
60+60	12024	6084	6012	1342	3400	2540	3400	1342	5982	5982

■主要部材材質一覧

主要部材	材質	表面処理
①柱	アルミニウム合金 押出形材	陽極酸化塗装複合被膜
②梁	アルミニウム合金 押出形材	陽極酸化塗装複合被膜
③側枠	アルミニウム合金 押出形材	陽極酸化塗装複合被膜
④前枠	アルミニウム合金 押出形材	陽極酸化塗装複合被膜
⑤後枠	アルミニウム合金 押出形材	陽極酸化塗装複合被膜
⑥屋根材	アルミニウム合金 押出形材	陽極酸化塗装複合被膜

H：高さ（G.L～梁下端）
Lt：奥行
D：間口
D1：柱芯～屋根端部
H1：G.L～屋根下端
H2：G.L～梁下
H3：G.L～屋根上端
L1：柱芯～屋根端部
L2：柱芯々
a：基礎（間口方向）
b：基礎（奥行方向）
e：基礎（柱芯～基礎端部）

変更記事	設計監理	工事名	照査	担当	作図	尺度	御承認印	図番
	殿	工事					年 月 日	
	施工 殿	図面内容 サイクルポート ルシアス サイクルポート 1500タイプ D20 奥行連結セット 納まり図					UDS-F-B002	通し図番

YKK ap 施工-A1