■基礎配置図

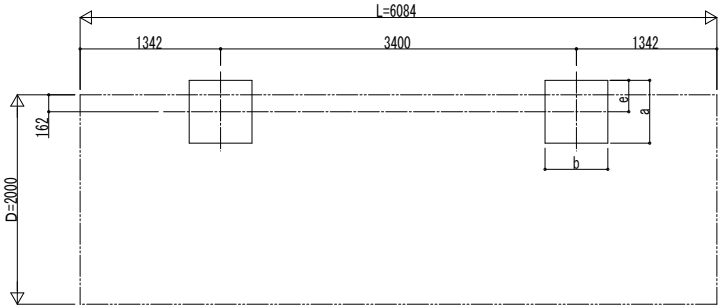

■姿図

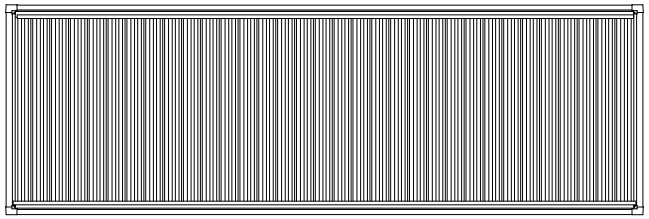

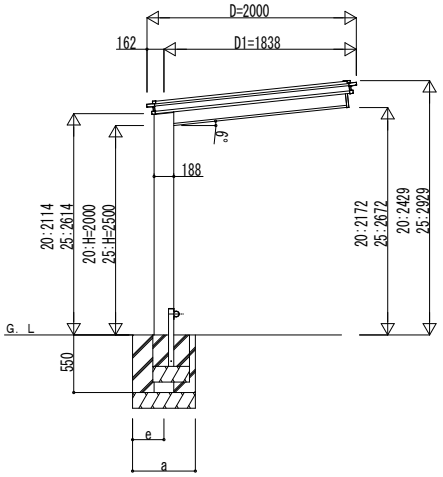

独立基礎の場合

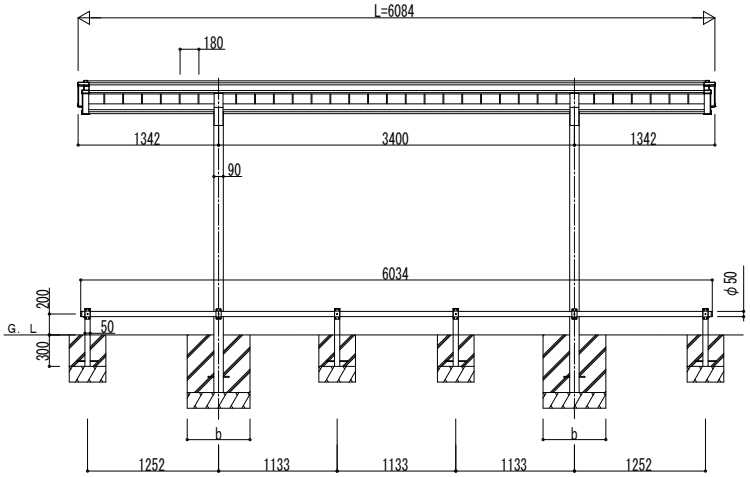

■基礎寸法表

間口呼称	奥行呼称	独立基礎						土間コンクリート考慮基礎（既設コンクリートに施工）					
		地耐力(kN/㎡)						地耐力(kN/㎡)					
		30		50		100		30		50		100	
		a・b	e	a・b	e	a・b	e	a・b	e	a・b	e	a・b	e
20	60	1140	300	1060	300	880	300	570	285	570	285	570	285

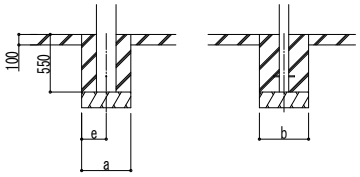

土間コンクリート考慮基礎の場合

変更記事	設計監理 殿	工事名 工事	照査	担当	作図	尺度	御承認印 年 月 日	図番
	施工 殿	図面内容 サイクルポート ルシアス サイクルポート 1500タイプD20 単体セット姿図 60-20					UDS-F-C004	通し図番

YKK ap ® 施工-A1