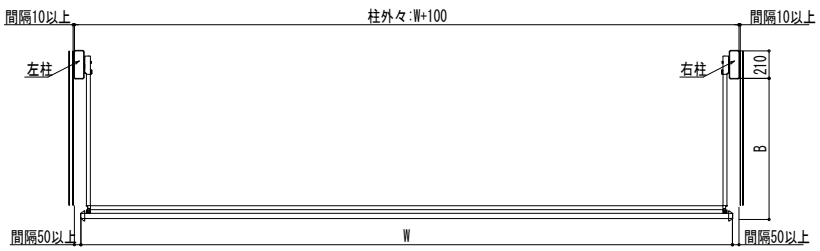

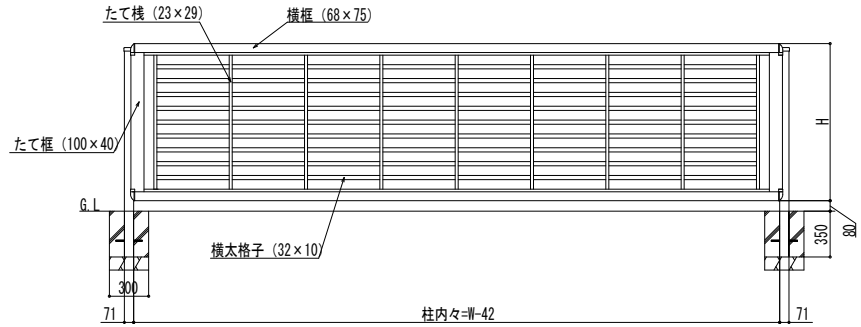

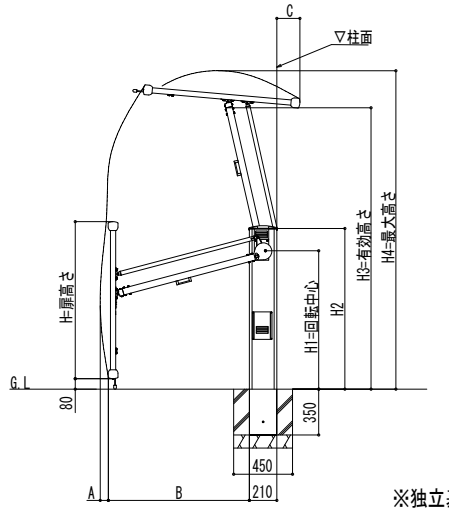

※独立基礎（長期地耐力：100kN/m

■規格一覧

標準											
W[mm]	H[mm]		H1[mm]	H2[mm]	H3[mm]	H4[mm]		A[mm]	B[mm]	C[mm]	
	10	12				10	12			10	12
3480	1000	1200	1015	1186	1950	2126	2261	68	922	14	213
4080											
4680											
4980											
5280											
5580											
5880											

■規格一覧

ハイルーフ											
W[mm]	H[mm]		H1[mm]	H2[mm]	H3[mm]	H4[mm]		A[mm]	B[mm]	C[mm]	
	10	12				10	12			10	12
3480	1000	1200	1058	1228	2150	2308	2433	62	1078	-23	176
4080											
4680											
4980											
5280											
5580											
5880											

■主要部材材質一覧

主要部材	材質	表面処理
柱	アルミニウム合金　押出形材	陽極酸化塗装複合被膜
扉	アルミニウム合金　押出形材	陽極酸化塗装複合被膜

変更記事	設計監理 殿	工事名 工事	照査	担当	作図	尺度	御承認印	図番
	施工 殿	図面内容 ルシアス ゲート 跳ね上げ 2台用 手動柱 標準 ハイルーフタイプ 03型(横太格子) 納まり図					年 月 日	通し図番
							UGU-A011	

YKK ap 施工-A1