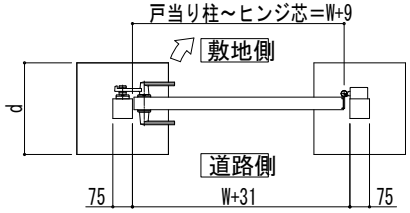

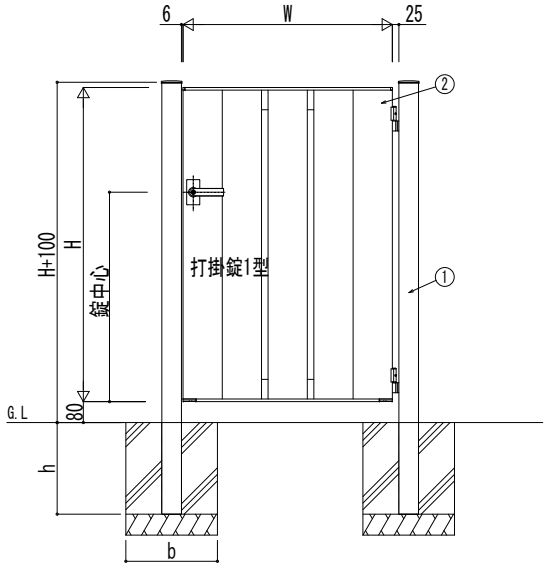

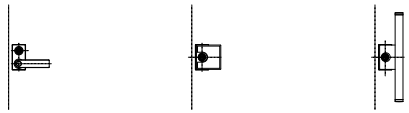

ラッチ錠1型　プッシュプル錠4型　プッシュプル錠5型

■規格一覧

○：設定あり（門柱75角）
●：設定あり（門柱100角）
－：設定なし

H(扉高さ)[mm]	W（扉幅）[mm]			
	700	800	900	1000
1200	○	○	○	○
1400	○	○	○	●
1600	－	●	●	●

H(扉高さ)[mm]	門柱高さ[mm]	錠中心[mm]
1200	1300	800
1400	1500	900
1600	1700	

■基礎サイズ一覧（参考）

独立基礎（長期地耐力：100kN/㎡）			
門柱	h[mm]	b[mm]	d[mm]
75角	350	350	350

■主要部材材質一覧

主要部材	材質	表面処理
① 門柱	アルミニウム合金　押出形材	陽極酸化塗装複合被膜
② 門扉本体	アルミニウム合金　押出形材	陽極酸化塗装複合被膜

変更記事	設計監理 殿	工事名 工事	照査	担当	作図	尺度	御承認印 年 月 日	図番
	施工 殿	図面内容 戸建住宅向け　手動錠付ルシアス門扉 S01型　門柱式（75角）　片開き　内開き　デザイン別門扉姿図					UME-A122	通し図番

YKK ap® 施工-A1