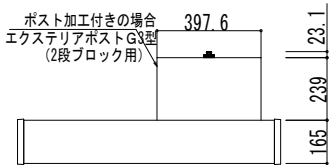

エクステリアポストG3型（2段ブロック用）組合せの場合

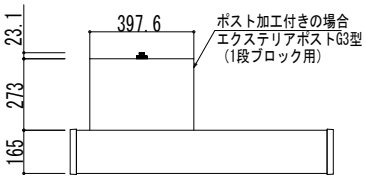

エクステリアポストG3型（1段ブロック用）組合せの場合

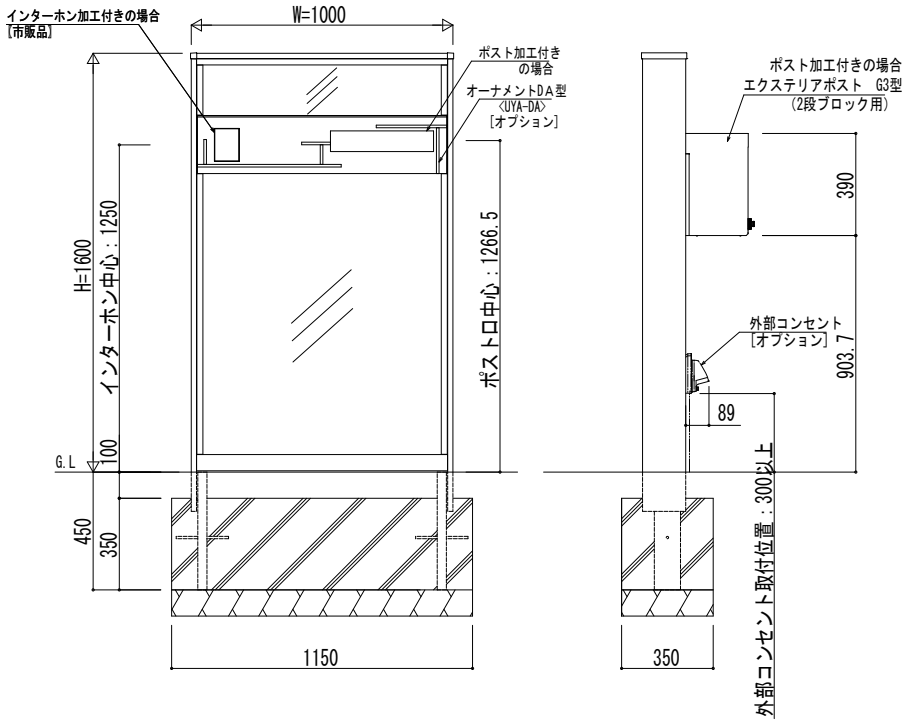

左勝手（L）

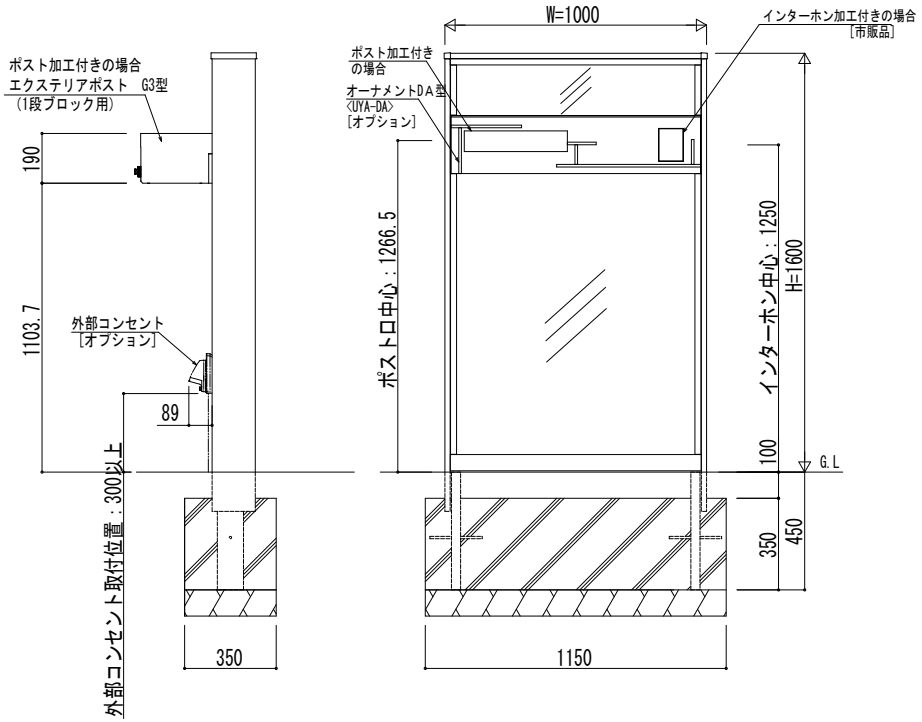

右勝手（R）

変更記事	設計監理 殿	工事名 工事	照査	担当	作図	尺度	御承認印 年 月 日	図番
	施工 殿	図面内容 ルシアスウォールHF01型 W10サイズ 演出照明タイプ 表札灯タイプ 照明なしタイプ デザイン・サイズ別門袖姿図					UYA-A117	通し図番

YKK ap® 施工-A1