■基礎配置図

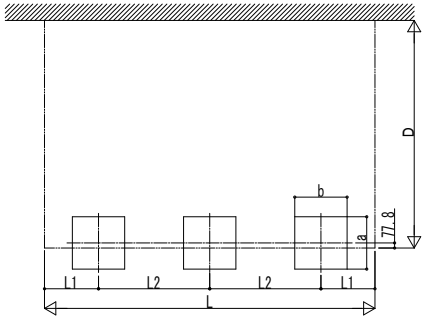

■姿図

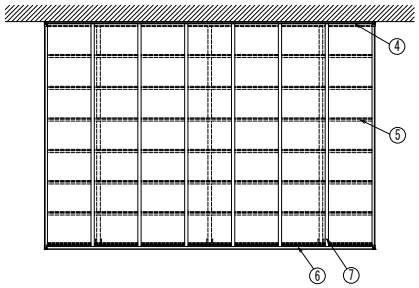

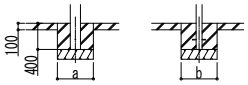

土間コンクリート考慮基礎の場合

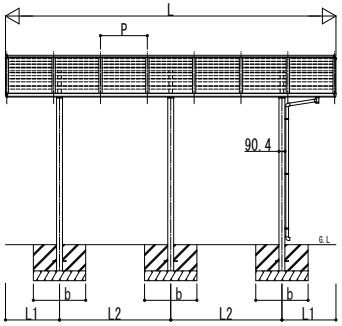

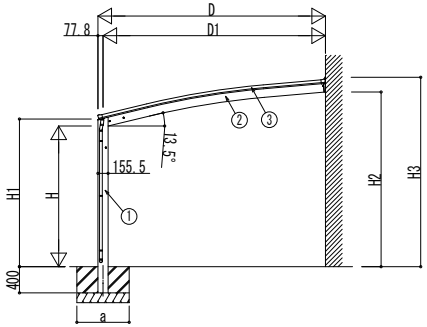

独立基礎の場合

■基礎寸法表

間口呼称	奥行呼称	独立基礎			土間コンクリート考慮基礎（既設コンクリートに施工）		
		地耐力(kN/㎡)			地耐力(kN/㎡)		
		30	50	100	30	50	100
		a・b	a・b	a・b	a・b	a・b	a・b
35	51	830	750	700	490	470	470
39	51						

■間口-高さ寸法表

間口呼称	D	D1	高さ呼称	H	H1	H2	H3
35	3478	3400.5	22	2150	2256.2	2667.9	2894.3
			25	2505	2611.2	3022.9	3249.3
39	3899	3821.4	22	2150	2256.2	2702.3	2928.7
			25	2505	2611.2	3057.3	3283.7

■奥行寸法表

奥行呼称	L	L1	L2	P
51	5052	826	1700	716

■主要部材材質一覧

主要部材	材質	表面処理
①柱	アルミニウム合金 押出形材	陽極酸化塗装複合被膜
②梁	アルミニウム合金 押出形材	陽極酸化塗装複合被膜
③側枠	アルミニウム合金 押出形材	陽極酸化塗装複合被膜
④壁付枠	アルミニウム合金 押出形材	陽極酸化塗装複合被膜
⑤母屋	アルミニウム合金 押出形材	陽極酸化塗装複合被膜
⑥後枠	アルミニウム合金 押出形材	陽極酸化塗装複合被膜
⑦垂木	アルミニウム合金 押出形材	陽極酸化塗装複合被膜

H：高さ（G.L～梁下端）
L：奥行
D：間口
D1：柱芯～外壁面
H1：G.L～屋根下端
H2：G.L～梁下
H3：G.L～屋根上端
L1：柱芯～屋根端部
L2：柱芯々
P：垂木ピッチ
a：基礎（間口方向）
b：基礎（奥行方向）

変更記事	設計監理 殿	工事名 工事	照査	担当	作図	尺度	御承認印 年 月 日	図番
	施工 殿	図面内容 アリュース ベーカ カーポート 特殊支持式 1500タイプ 単体セット 納まり図					YCB-F-B001	通し図番

YKK ap® 施工-A1