■姿図

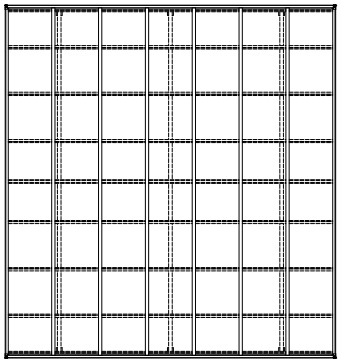

■基礎配置図

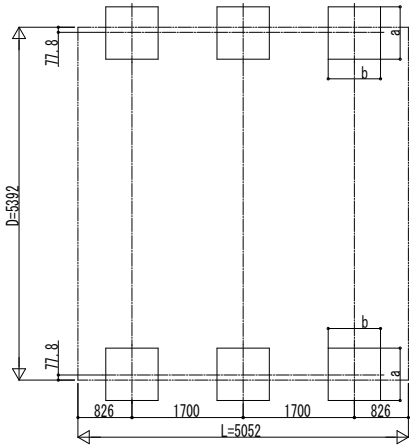

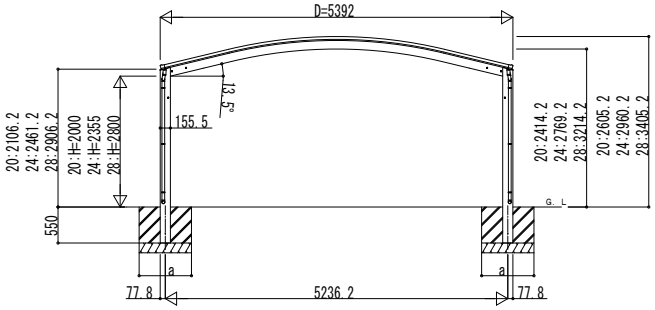

独立基礎の場合

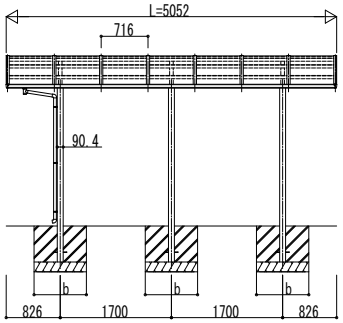

■基礎寸法表

間口呼称	奥行呼称	独立基礎 地耐力(kN/m²) 30 a・b	独立基礎 地耐力(kN/m²) 50 a・b	独立基礎 地耐力(kN/m²) 100 a・b	土間コンクリート考慮基礎(既設コンクリートに施工) 地耐力(kN/m²) 30 a・b	土間コンクリート考慮基礎(既設コンクリートに施工) 地耐力(kN/m²) 50 a・b	土間コンクリート考慮基礎(既設コンクリートに施工) 地耐力(kN/m²) 100 a・b
54	51	1010	910	710	590	470	470

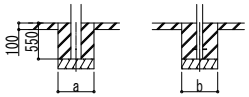

土間コンクリート考慮基礎の場合

変更記事	設計監理 殿	工事名 工事	照査	担当	作図	尺度	御承認印 年 月 日	図番
	施工 殿	図面内容 アリュース ツイン カーポート 両側支持式 1500タイプ 単体セット 姿図 51-54					YCD-F-C002	通し図番

YKK ap® 施工-A1