## ■姿図

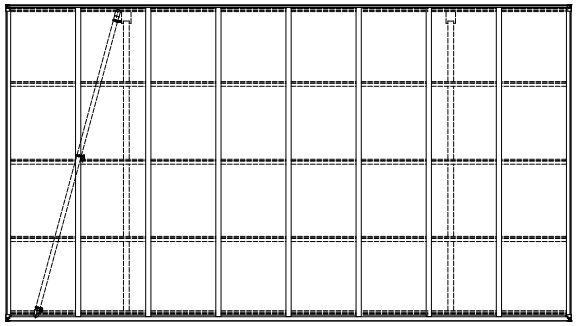

## ■基礎配置図

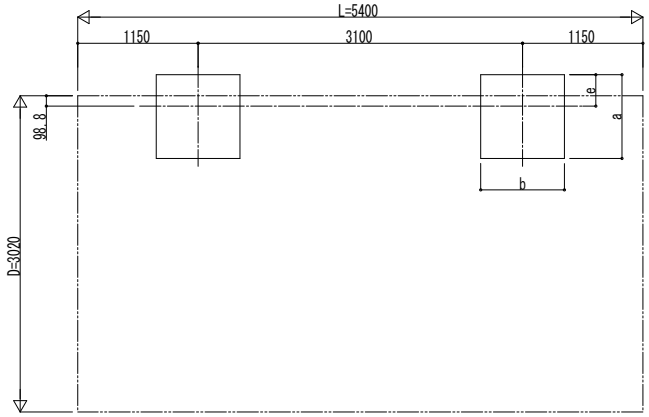


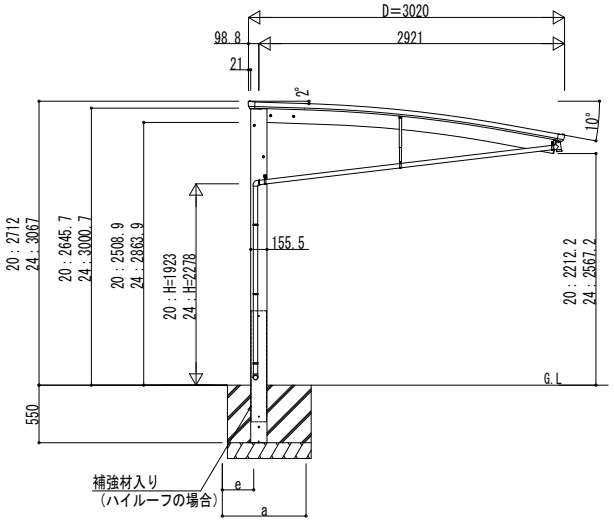


独立基礎の場合

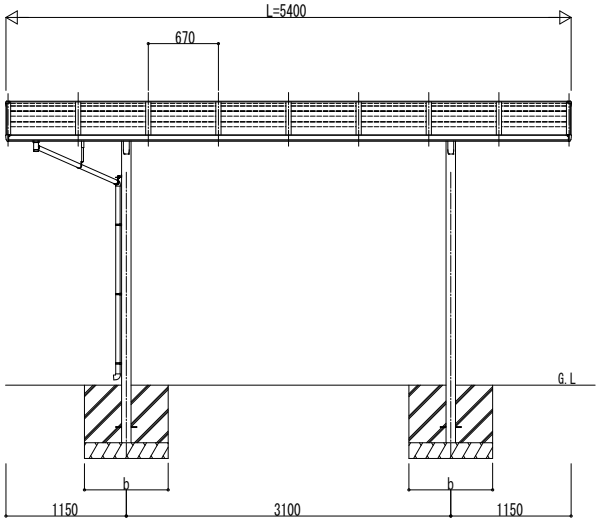


## ■基礎寸法表

| 間口呼称 | 奥行呼称 | 独立基礎 地耐力(kN/m²) 30 a・b | 30 e | 50 a・b | 50 e | 100 a・b | 100 e | 土間コンクリート考慮基礎（既設コンクリートに施工） 地耐力(kN/m²) 30 a・b | 30 e | 50 a・b | 50 e | 100 a・b | 100 e |
|---|---|---|---|---|---|---|---|---|---|---|---|---|---|
| 30 | 54 | 1230 | 300 | 1140 | 300 | 970 | 300 | 660 | 330 | 470 | 235 | 470 | 235 |

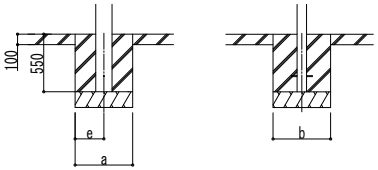


土間コンクリート考慮基礎の場合

| 変更記事 | 設計監理 殿 | 工事名 工事 | 照査 | 担当 | 作図 | 尺度 | 御承認印 | 図番 |
|---|---|---|---|---|---|---|---|---|
| | 施工 殿 | 図面内容 カーポート アリュース RE 600タイプ 単体セット 姿図 54-30 | | | | | 年 月 日 YCE-A-C006 | 通し図番 |

YKK ap® 施工-A1