■基礎配置図

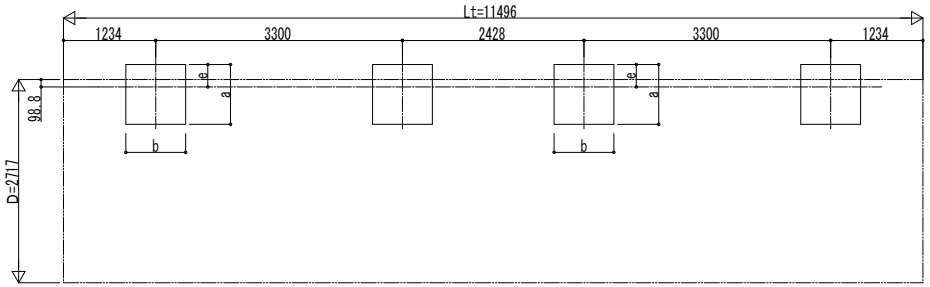

■基礎寸法表

間口呼称	奥行呼称	独立基礎						土間コンクリート考慮基礎（既設コンクリートに施工）					
		地耐力(kN/㎡)						地耐力(kN/㎡)					
		30		50		100		30		50		100	
		a・b	e	a・b	e	a・b	e	a・b	e	a・b	e	a・b	e
27	57	1230	300	1140	300	970	300	660	330	470	235	470	235

■姿図

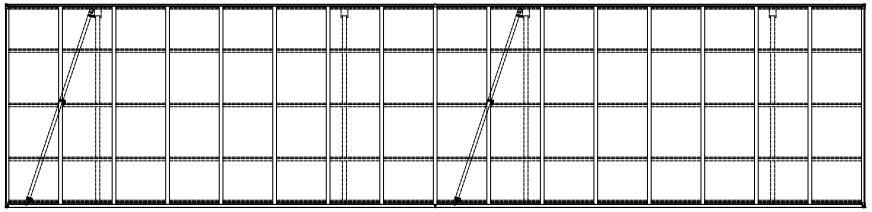

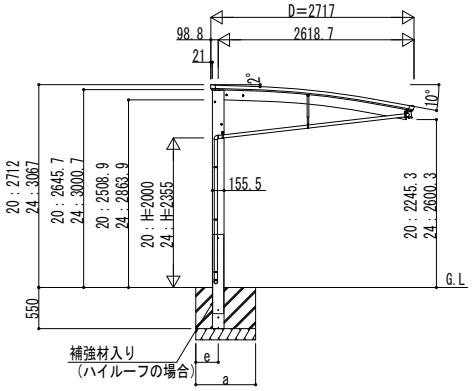

独立基礎の場合

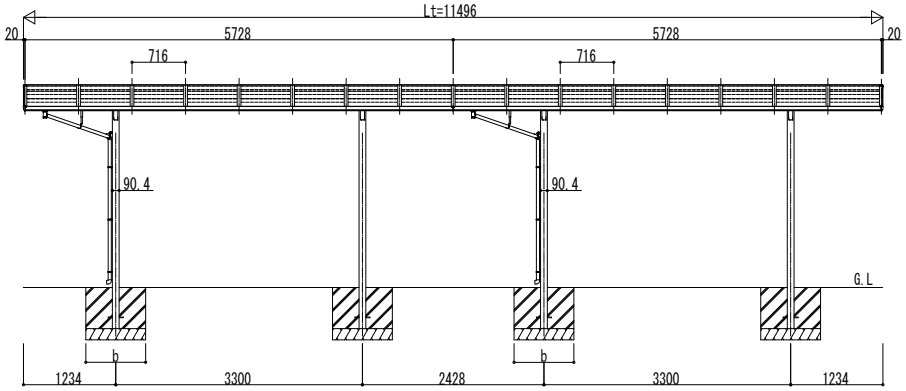

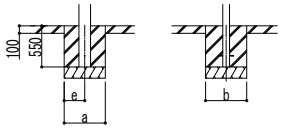

土間コンクリート考慮基礎の場合

変更記事	設計監理 殿	工事名 工事	照査	担当	作図	尺度	御承認印 年 月 日	図番
	施工 殿	図面内容 カーポート アリュース RE 600タイプ 奥行連結セット 姿図 57・57-27					YCE-A-C026	通し図番

YKK ap® 施工-A1