■姿図

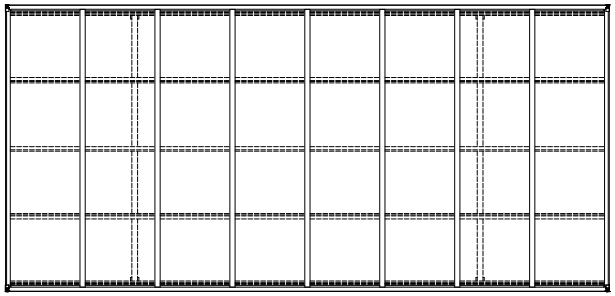

■基礎配置図

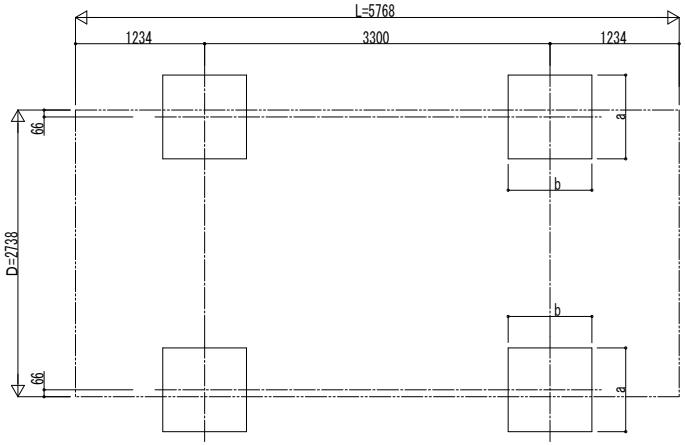

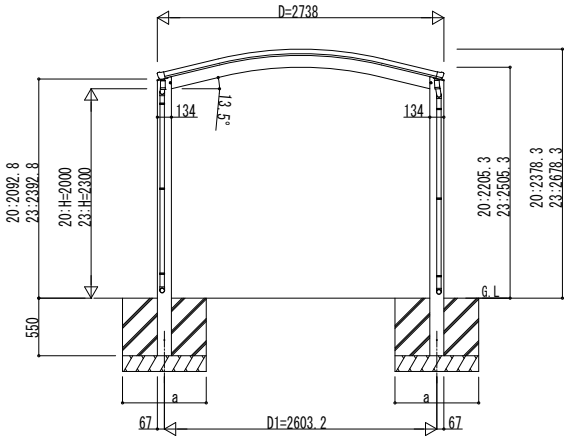

独立基礎の場合

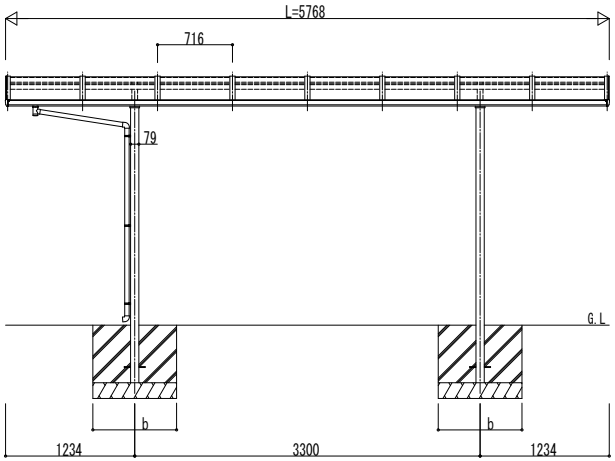

■基礎寸法表

間口呼称	奥行呼称	独立基礎 地耐力(kN/㎡) 30 a・b	独立基礎 地耐力(kN/㎡) 50 a・b	独立基礎 地耐力(kN/㎡) 100 a・b	土間コンクリート考慮基礎(既設コンクリートに施工) 地耐力(kN/㎡) 30 a・b	土間コンクリート考慮基礎(既設コンクリートに施工) 地耐力(kN/㎡) 50 a・b	土間コンクリート考慮基礎(既設コンクリートに施工) 地耐力(kN/㎡) 100 a・b
27	57	620	500	500	410	410	410

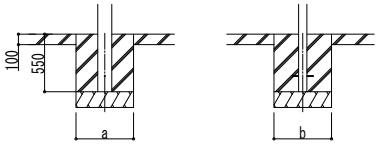

土間コンクリート考慮基礎の場合

変更記事	設計監理 殿	工事名 工事	照査	担当	作図	尺度	御承認印	図番
	施工 殿	図面内容 カーポート アリュース ワン 600タイプ 単体セット 姿図 57-27					年 月 日 YCG-A-C003	通し図番

YKK ap® 施工-A1