■基礎サイズ表

間口呼称	奥行呼称	独立基礎 地耐力(kN/㎡) 30 a・b	30 e	50 a・b	50 e	100 a・b	100 e	共通 c	共通 f	土間コンクリート考慮基礎(既設コンクリートに施工) 地耐力(kN/㎡) 30 a・b	30 e	50 a・b	50 e	100 a・b	100 e	共通 c	共通 f
24	51	1210	300	1120	300	940	300	450	400	630	315	530	265	470	235	400	235
	57							500									
27	51							450									
	57			1250		1090		500		720	360	630	315	490	245		
30	51	1340															
	57																

■基礎配置図

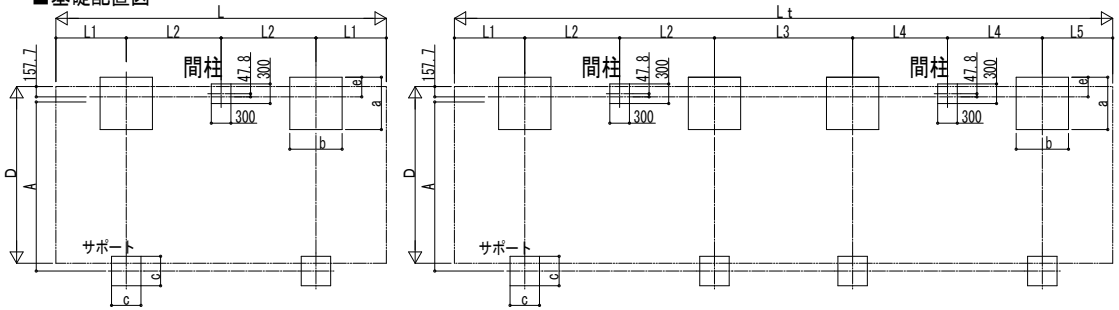

■姿図

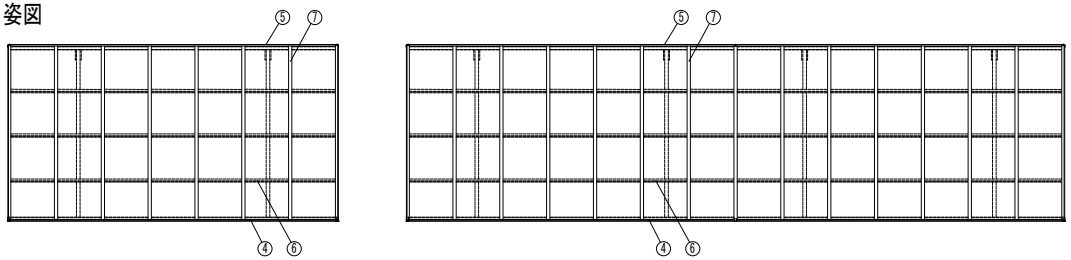

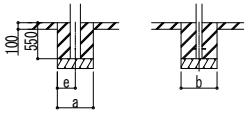

土間コンクリート考慮基礎の場合

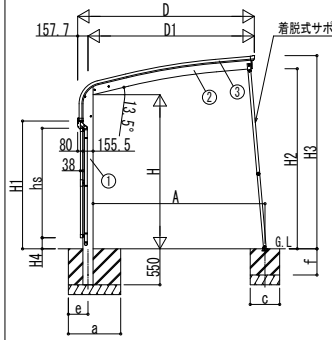

独立基礎の場合

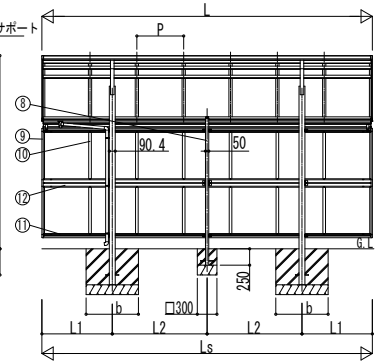

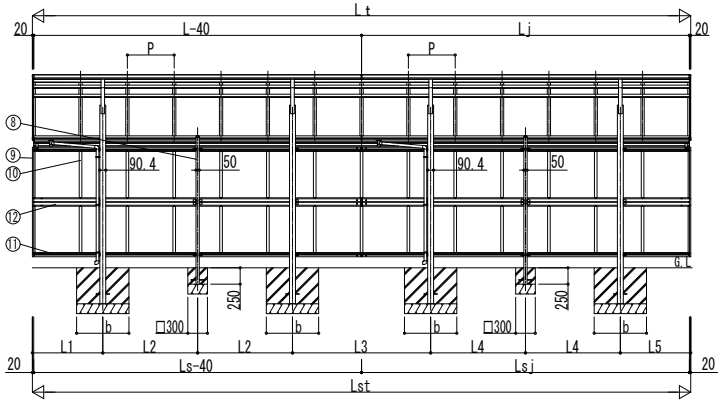

■間口-高さ寸法表

間口呼称	D	D1	高さ呼称	H	H1	H2	H3	A
24	2400	2242.6	20	2000	1597.5	2347.7	2547.9	2292.6
			24	2355	1952.5	2702.7	2902.9	2323.6
27	2700	2542.6	20	2000	1597.5	2396.7	2597.1	2596.8
			24	2355	1952.5	2751.7	2952.1	2627.9
30	3000	2842.5	20	2000	1597.5	2468.8	2669.1	2903.3
			24	2355	1952.5	2823.8	3024.1	2934.4

■奥行寸法表（単体）

奥行呼称	L	L1	L2	Ls	P
51	5052	1076	1450	5052	716
57	5768	1234	1650	5768	716

■奥行寸法表（奥行連結）

奥行呼称	Lt	L	Lj	L1	L2	L3	L4	L5	Lst	Ls	Lsj	P
51+51	10064	5052	5012	1076	1450	2112	1450	1076	10064	5052	5012	716
51+57	10780	5052	5728	1076	1450	2270	1650	1234	10780	5052	5728	716
57+57	11496	5768	5728	1234	1650	2428	1650	1234	11496	5768	5728	716

■サイドパネル高さ寸法表

サイドパネル高さ	高さ呼称	Hs	H4
10	20	1036	451.1
	24		806.1
17	20	1673	-
	24		169.1

■主要部材材質一覧

主要部材	材質	表面処理
①柱	アルミニウム合金 押出形材	陽極酸化塗装複合被膜
②梁	アルミニウム合金 押出形材	陽極酸化塗装複合被膜
③側枠	アルミニウム合金 押出形材	陽極酸化塗装複合被膜
④前枠	アルミニウム合金 押出形材	陽極酸化塗装複合被膜
⑤後枠	アルミニウム合金 押出形材	陽極酸化塗装複合被膜
⑥母屋	アルミニウム合金 押出形材	陽極酸化塗装複合被膜
⑦垂木	アルミニウム合金 押出形材	陽極酸化塗装複合被膜
⑧間柱	アルミニウム合金 押出形材	陽極酸化塗装複合被膜
⑨サイドパネル側枠	アルミニウム合金 押出形材	陽極酸化塗装複合被膜
⑩サイドパネルたて材	アルミニウム合金 押出形材	陽極酸化塗装複合被膜
⑪サイドパネル上下枠	アルミニウム合金 押出形材	陽極酸化塗装複合被膜
⑫サイドパネル中桟	アルミニウム合金 押出形材	陽極酸化塗装複合被膜

H：高さ（G.L～梁下端）
Hs：サイドパネル高さ
Lt：奥行（単体＋奥行連結）
L：奥行（単体）
Lj：奥行（奥行連結）
Lst：サイドパネル長さ（単体＋奥行連結）
Ls：サイドパネル長さ（単体）
Lsj：サイドパネル長さ（奥行連結）
D：間口
D1：柱芯～屋根端部
H1：G.L～屋根下端
H2：G.L～梁下
H3：G.L～屋根上端
H4：G.L～サイドパネル下端
L1、5：柱芯～屋根端部
L2～4：柱芯々
P：垂木ピッチ
A：柱端部～サポート受け芯
a：基礎（間口方向）
b：基礎（奥行方向）
e：基礎（柱芯～基礎端部）
c：基礎（サポート間口・奥行）
f：基礎（サポート深さ）

変更記事	設計監理 殿	工事名 工事	照査	担当	作図	尺度	御承認印 年 月 日	図番
	施工 殿	図面内容 カーポート アリュース キャップ 600タイプ サイドパネル 納まり図					YCP-A-B005	通し図番

YKK ap ® 施工-A1